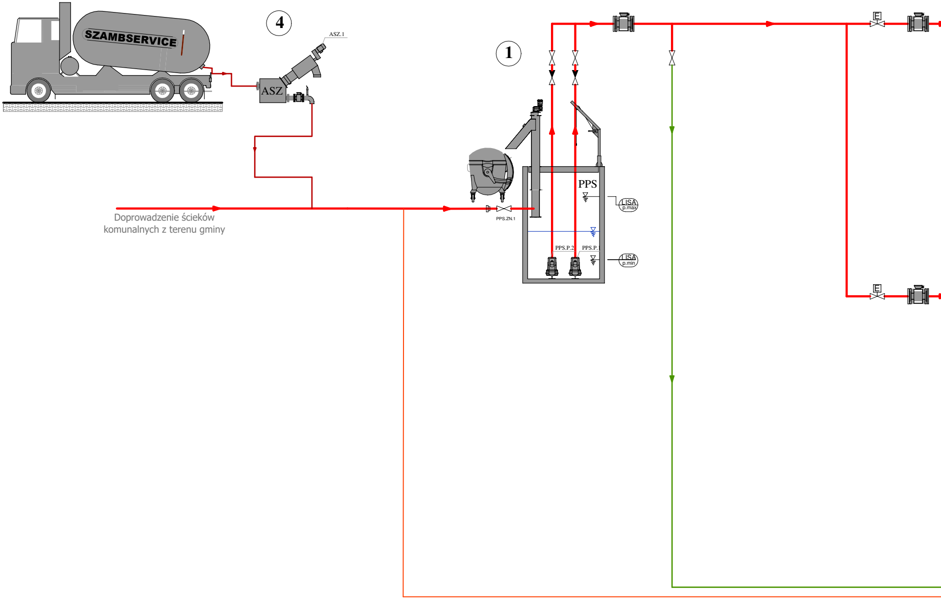
SZAMBSERVICE
4
ASZ.1
ASZ
1
PPS
LISA
p.max
LISA
p.min
PPS.P.2
PPS.P.1
PPS.ZN.1
E
E
Doprowadzenie ścieków
komunalnych z terenu gminy

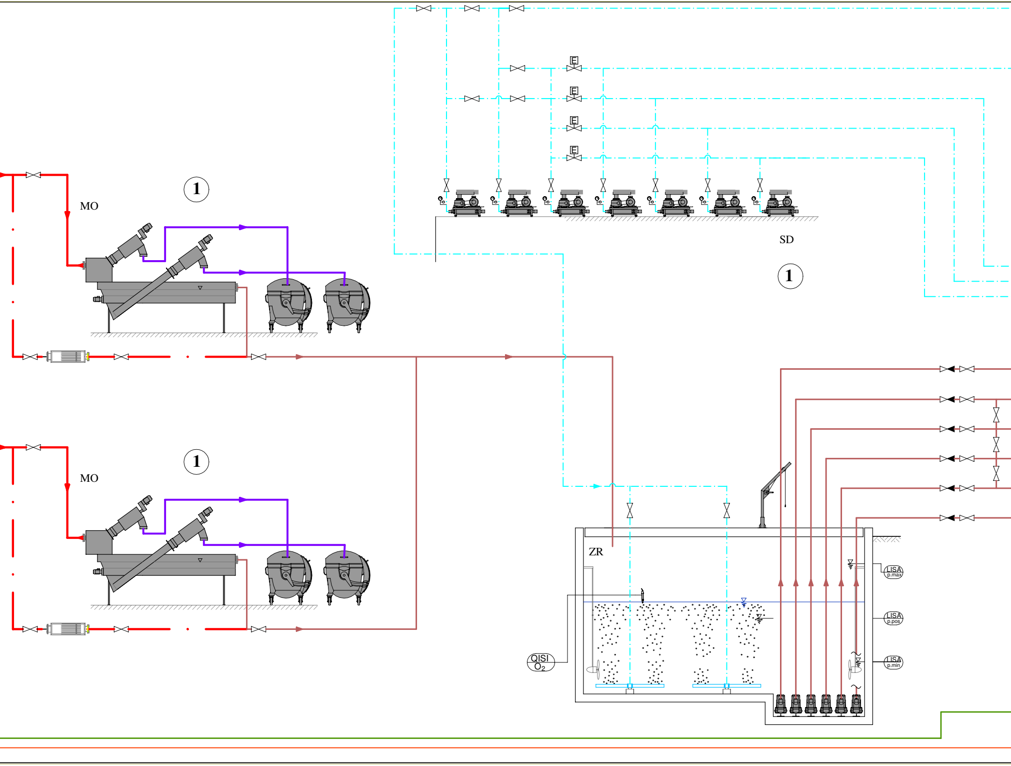
E
E
E
E
1
MO
SD
1
1
MO
ZR
LISA p.max
LISA p.pos
QISI O2
LISA p.min

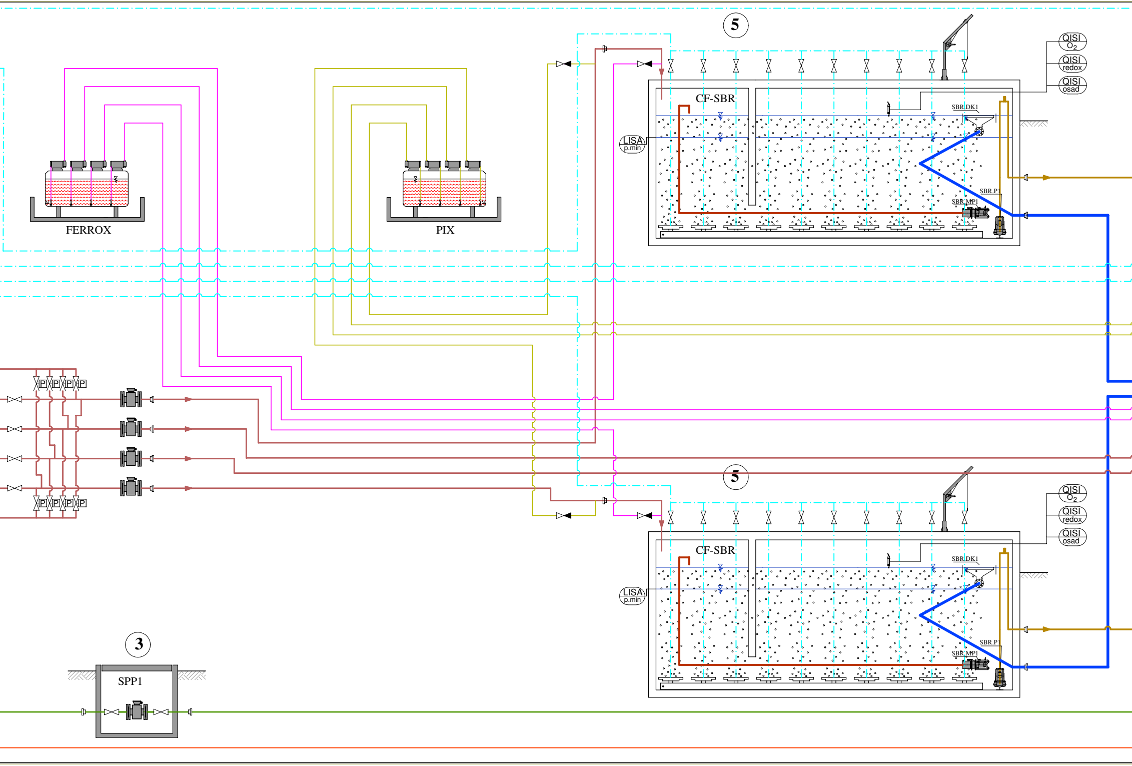

5
QISI O2
QISI redox
QISI osad
CF-SBR
LISA p.min
SBR.DK1
SBR.P1
SBR.MP1
FERROX
PIX
P
P
P
P
P
P
P
P
5
QISI O2
QISI redox
QISI osad
CF-SBR
LISA p.min
SBR.DK1
SBR.P1
SBR.MP1
3
SPP1

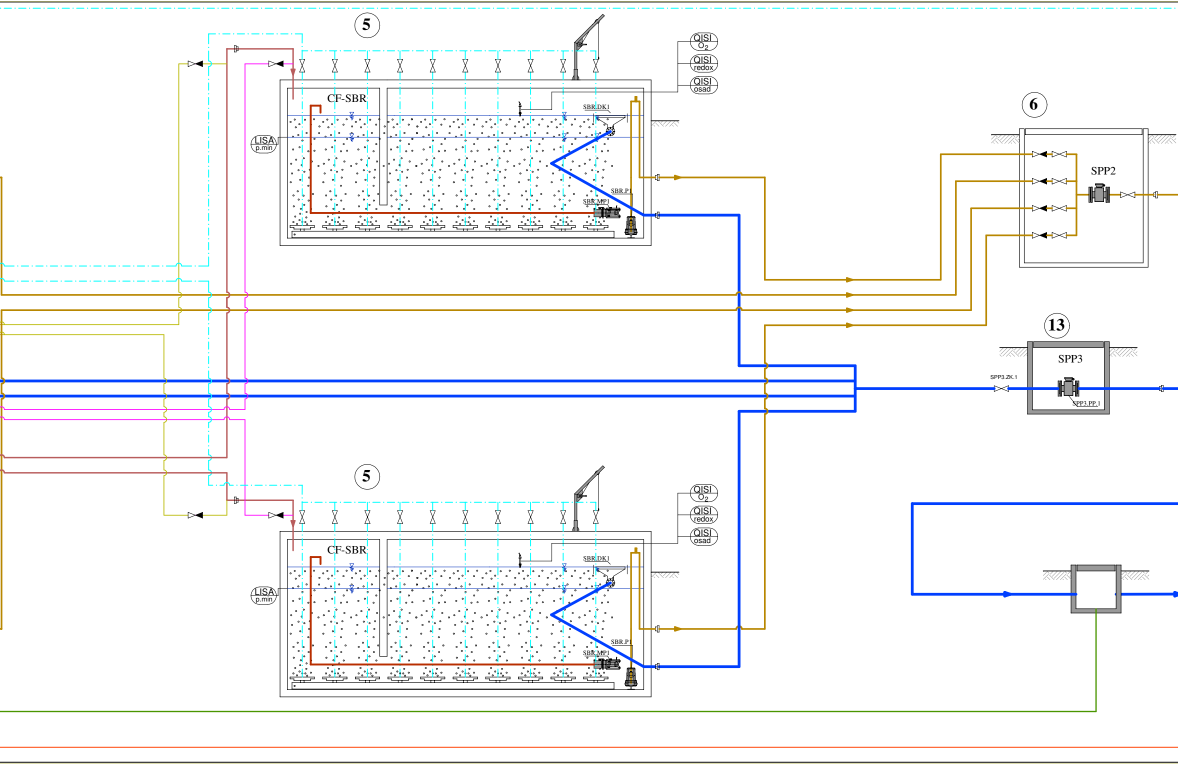
5
QISI O$_2$
QISI redox
QISI osad
CF-SBR
LISA p.min
SBR.DK1
SBR.P1
SBR.MP1
6
SPP2
13
SPP3
SPP3.ZK.1
SPP3.PP.1
5
QISI O$_2$
QISI redox
QISI osad
CF-SBR
LISA p.min
SBR.DK1
SBR.P1
SBR.MP1

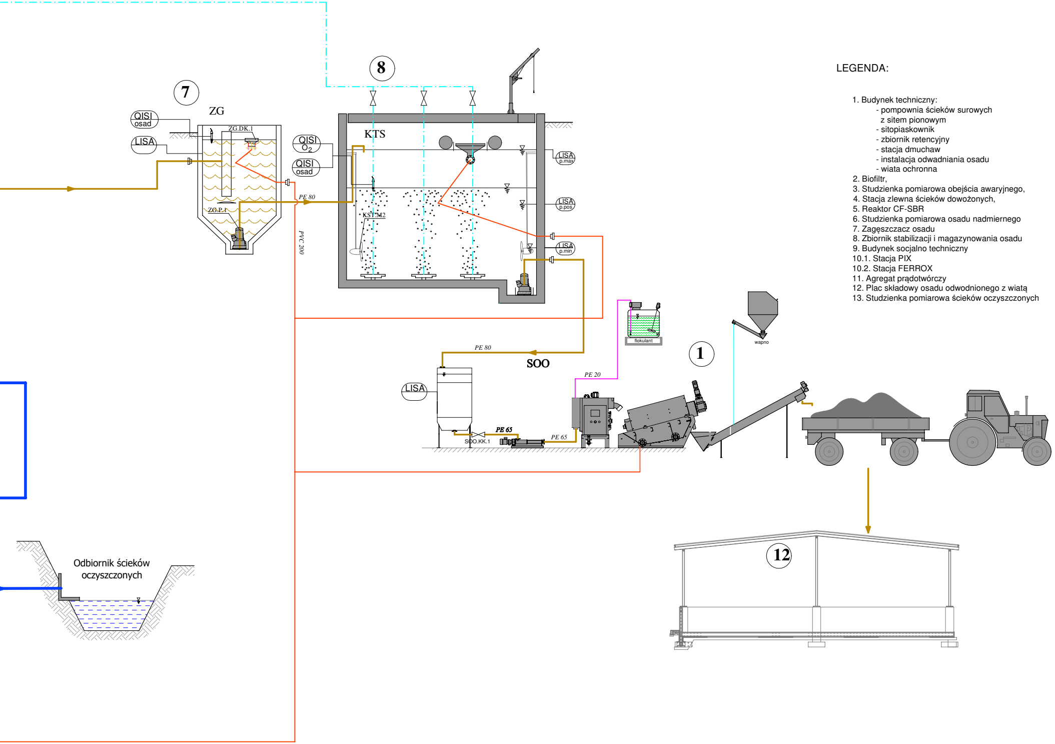
7
ZG
QISI osad
LISA
ZG.DK.1
ZG.P.1
PE 80
PVC 200
8
QISI O₂
QISI osad
KTS
KST.M2
LISA p.max
LISA p.pos
LISA p.min
PE 80
SOO
LISA
SOO.KK.1
PE 65
PE 65
PE 20
flokulant
wapno
1
12
Odbiornik ścieków oczyszczonych

LEGENDA:

1. Budynek techniczny:
    - pompownia ścieków surowych z sitem pionowym
    - sitopiaskownik
    - zbiornik retencyjny
    - stacja dmuchaw
    - instalacja odwadniania osadu
    - wiata ochronna
2. Biofiltr,
3. Studzienka pomiarowa obejścia awaryjnego,
4. Stacja zlewna ścieków dowożonych,
5. Reaktor CF-SBR
6. Studzienka pomiarowa osadu nadmiernego
7. Zagęszczacz osadu
8. Zbiornik stabilizacji i magazynowania osadu
9. Budynek socjalno techniczny
10.1. Stacja PIX
10.2. Stacja FERROX
11. Agregat prądotwórczy
12. Plac składowy osadu odwodnionego z wiatą
13. Studzienka pomiarowa ścieków oczyszczonych

Projektowane rurociągi technologiczne:

━ ścieki surowe dopływające
━ ścieki surowe dowożone
━ osady ściekowe
━ ścieki oczyszczone
-·- powietrze
— obejście awaryjne oczyszczalni
— kanalizacja, odcieki
— ścieki po oczyszczeniu mechanicznym
— reagenty chemiczne
-·- powietrze złowonne