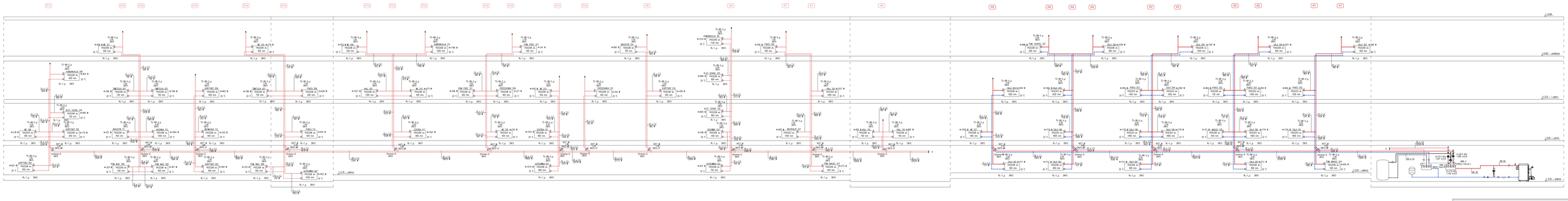

UWAGI:

Przewody główne rozprowadzające ciepło do grzejników prowadzić po wierzchu bidon. Pozy i podejścia do grzejników prowadzić po wierzchu bidon.
Główne przewody rozprowadzające ciepło należy zaizolować otulinami o grubości zdolnej od średnicy rurociągu (według rozporządzenia).
Wszelkie otwory przez przepody konstrukcyjne wykonać wiertnicą.

OZNACZENIA:

- zasilanie instalacji C.O.
- powrót instalacji C.O.
- zasilanie instalacji C.O.
- powrót instalacji C.O.
- zasilanie zasobnika c.w.u.
- powrót z zasobnika c.w.u.
- grzejnik stalowy płytowy z podłączeniem bocznym
- 35x1,5 instalacja C.O. wykonana z rur stalowych łączonych za pomocą połączeń zaprasowanych "Press"
- DN50 instalacja C.O. wykonana z rur stalowych łączonych przez spawanie
- P1 pion instalacji C.O.

'ARMAX' Sp. z o.o.
21-200 Starachowice, ul. Sugo Maja 13 tel. 601063690

Nazwa obiektu: Termomodernizacja Szkoły Podstawowej w Chmielniku filia w Suchowoli w ramach zadania: Poprawa efektywności energetycznej budynków użyteczności publicznej na terenie miasta i gminy Chmielnik.

Inwestor: Gmina Chmielnik Plac Kościuszki 3 26-420 Chmielnik	Adres obiektu: Suchowola 102, 26-020 Chmielnik, dz. nr ewid. 234/1, 236/2
Przedmiot: Rozwinięcie instalacji C.O.	Skala: 1:100 Nr rys.: 55 Str.:
Projektant:	Nazwisko: Nr upr.: Podpis:
Instalacje sanitarne i ogrzewania: Ludwik Rogala	PDK/0066/POOS/06
Instalacje sanitarne i ogrzewania: Wojciech Kwaśnik	PDK/0007/POOS/07
Projekt sprawdził: Dariusz Celuch	
Data: 05.2019	Stanisław: