STOLARKA OKIENNA

NR		1	2	3	4
SYMBOL		O-01	O-02	O-03	O-04
SCHEMAT		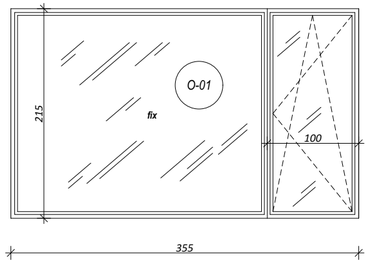	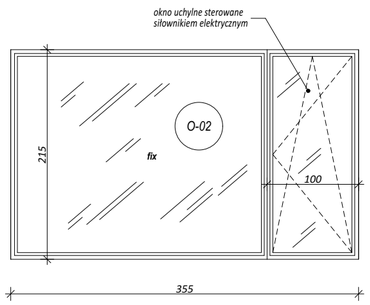	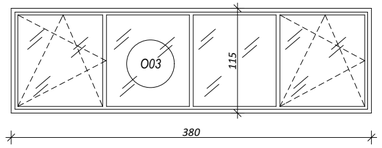	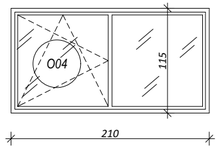
WYMIARY W ŚWIETLE MURU	So	365	365	390	220
	Ho	220	220	120	120
ZEWNĘTRZNY WYMIAR OŚCIEŻNICY	S	355	355	380	210
	H	215	215	115	115
ILOŚĆ SZTUK		8	6	1	5
UWAGI		Profile aluminiowe, okucia w kolorze srebrnym, matowe, wyposażone w nawiewniki strumieniowe, regulowane, szklenie dwukomorowe, szkło niskoemisyjne float, parametry dla zestawu - nie gorsze niż U=0,9 W/m2K), szyby wyklejone folią antywłamaniową, parapety wewnętrzne - konglomerat w kolorze jasno-szarym. Okna wyposażone w nawiewnik higrosterowalny naszybowym 5-35 m3/h **PRZED PRZYSTĄPIENIEM DO PRODUKCJI OKIEN WSZYSTKIE WYMIARY NALEŻY ZWERYFIKOWAĆ NA BUDOWIE.**			

U W A G I

- OCIEPLENIE ŚCIAN ZEWNĘTRZNYCH ZACHODZĄCE 2-3cm NA RAMĘ OKIENNĄ, FASADY ORAZ OŚCIEŻNICĘ DRZWI ZEWNĘTRZNYCH
- DRZWI ZEWNĘTRZNE MONTOWAĆ Z ZASTOSOWANIEM PROFILU CIEPŁEGO PROGU ORAZ NA PROFILACH INSTALACYJNYCH Z TWARDEJ PIANKI RECYKLINGOWEJ, UZUPEŁNIONYH KLINEM IZOLAYJNYM
- WYMIARY ZESTAWIANYCH ELEMENTÓW SKORYGOWAĆ NA BUDOWIE DO RZECZYWISTYCH WYMIARÓW OTWORÓW NA PODSTAWIE OBMIARÓW Z NATURY
- NA ETAPIE ZAMOWIENIA SPRAWDZIĆ ILOŚCI ORAZ KIERUNKI OTWIERANIA SKRZYDEŁ DRZWIOWYCH
- WYMIAR OSI OKIEN OPISUJE ŚWIATŁO OTWORU W MURZE
- WYMIAR OSI DRZWI OPISUJE ŚWIATŁO PRZEJŚCIA W ŚWIETLE OŚCIENICY (WYMIAR PRZEJŚCIA)
- PROJEKTOWANE ORAZ STOSOWANE MATERIAŁY I SYSTEMY BUDOWLANE UŻYWAĆ ŚCIŚLE PRZESTRZEGAJĄC INSTRUKCJI PRODUCENTA ORAZ WYMOGÓW I TECHNOLOGII OKREŚLONEJ W ICH KARTACH TECHNICZNYCH.
- O WSZYSTKICH NIEZGODNOŚCIACH PROJEKTU Z INSTRUKCJAMI PRODUCENTÓW, KARTAMI TECHNICZNYMI MATERIAŁÓW, ŚRODKÓW, SYSTEMÓW BUDOWLANYCH I ZASTOSOWANYCH URZĄDZEŃ ORAZ ZAŁOŻEŃ KONSTRUKCYJNYCH ZE STANEM FAKTYCZNYM, NALEŻY NIEZWŁOCZNIE POWIADOMIĆ PROJEKTANTA W FORMIE PISEMNEJ.
- WSZYSTKIE ROBOTY BUDOWLANO-MONTAŻOWE I ICH ODBIÓR PRZEPROWADZIĆ GODNIE Z PUBLIKACJĄ: "WARUNKI TECHNICZNE WYKONANIA I ODBIORU ROBÓT BUDOWLANO-MONTAŻOWYCH", POD NADZOREM OSOBY UPRAWNIONEJ, ZGODNIE ZE SZTUKĄ BUDOWLANĄ, PRZEPISAMI BHP I PPOŻ.

maatproject sp.z o.o.

maatproject sp. z o.o.
ul.Smardzewska 22/4, 60-161 Poznań

OPRACOWANIE:	**Rozbudowa budynku Szkoły Podstawowej w Chmielniku o salę gimnastyczną wraz z łącznikiem, zapleczem socjalno-technicznym oraz infrastrukturą towarzyszącą.**
ADRES BUDOWY:	ul. Szkolna 7, 26-020 Chmielnik
INWESTOR:	Gmina Chmielnik
ADRES:	Plac Kościuszki 7, 26-020 Chmielnik

AUTORZY OPRACOWANIA:		podpisy:
PROJEKTANT:	mgr inż. arch. Dariusz Chwieralski upr. nr WP-OIA/OKK/UpB/48/2011	
SPRAWDZAJĄCY:	mgr inż. Przemysław Jahns mgr inż. arch. Maciej Lesisz upr. nr WP-OIA/OKK/UpB/36/2011	

ZESTAWIENIE STOLARKI OKIENNEJ		**A-11**
branża: ARCHITEKTURA	data: LIPIEC 2017	skala: 1:50

Niniejsze opracowanie chronione jest prawem autorskim (tj.Dz.U. z 2000r. Nr 80, poz. 904). Nie może być kopiowane, ani udostępnione bez zgody projektantów.