RZUT DACHU

skala 1:50

pp ±0.00=275,00 m n.p.m.

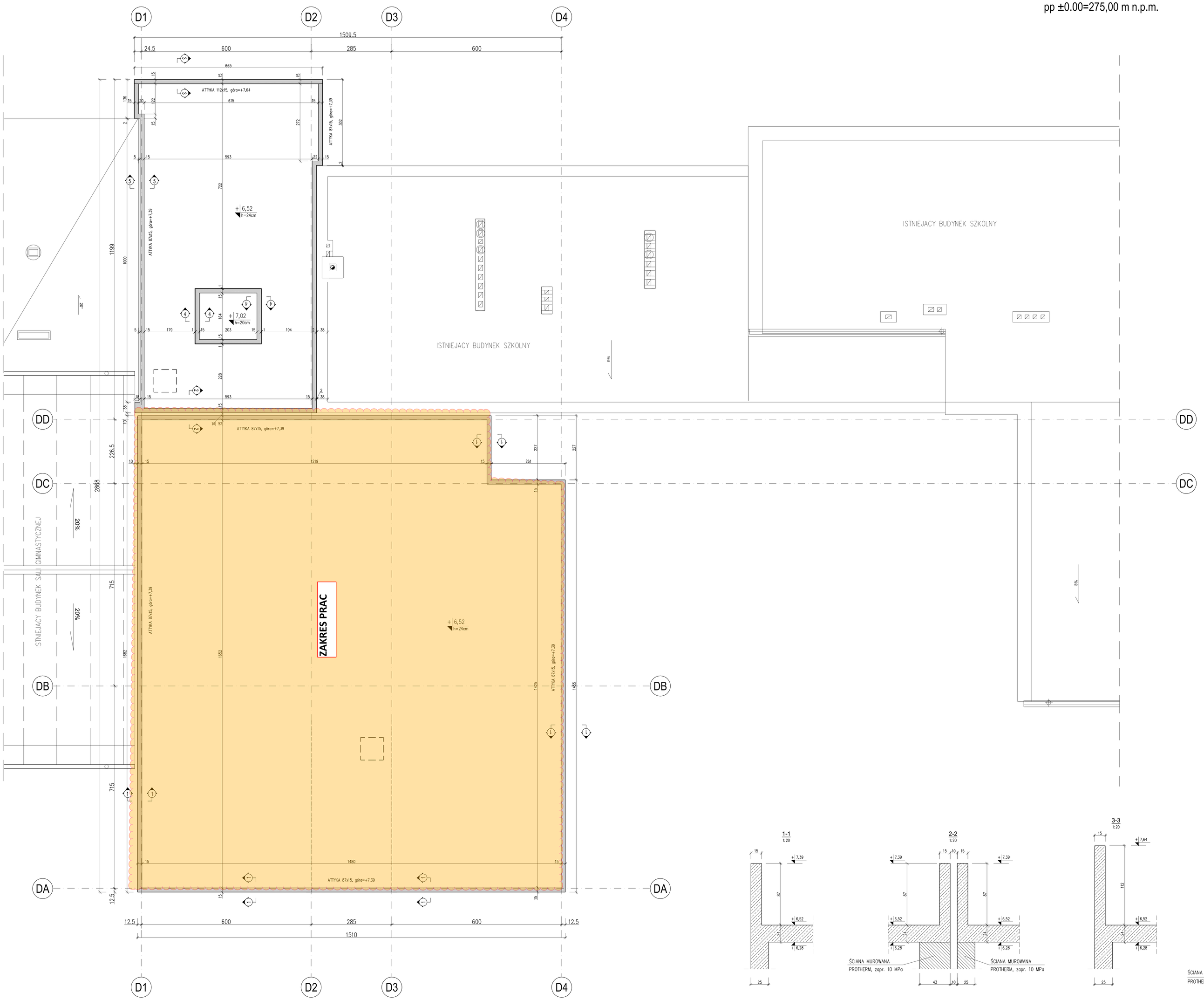

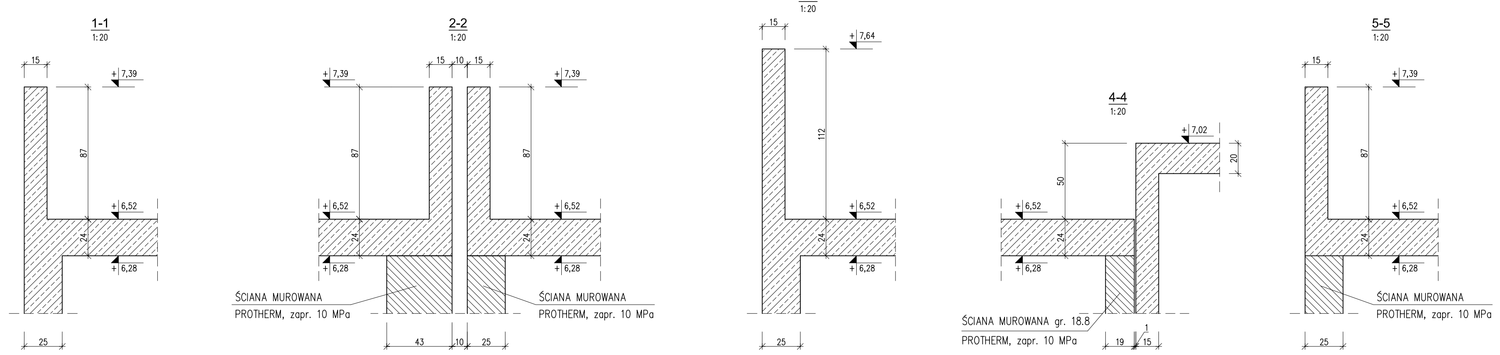

INSTRUKCJE:

BETON B37 (C30/37)
STAL:
ZBROJENIE GŁÓWNE BSt 500S (B)
STRZEMIONA: BSt 500 WR (B)

OBJAŚNIENIA:

Kierunek patrzenia

H – poziom wierzchu stropu

h – grubość elementu

Żelbetowe podpory rozpatrywanej kondygnacji

Żelbetowe podpory wyższej kondygnacji

Murowane podpory rozpatrywanej kondygnacji

Murowane podpory wyższej kondygnacji

UWAGI:

1. NINIEJSZE OPRACOWANIE SŁUŻY UZYSKANIU POZWOLENIA NA BUDOWĘ ORAZ DO CELÓW OPINIODAWCZYCH PO UZYSKANIU POZWOLENIA NA BUDOWĘ NALEŻY ZLECIĆ OPRACOWANIE PROJEKTÓW WYKONAWCZYCH .
2. NIEROZŁĄCZNĄ CZĘŚCIĄ PROJEKTU BUDOWLANEGO JEST CZĘŚĆ OPISOWA.
3. ROZPATRYWAĆ RAZEM Z RYSUNKAMI POZOSTAŁYCH BRANŻ.
4. KLASA EKSPOZYCJI ZOSTANIE USTALONA NA ETAPIE PROJEKTU WYKONAWCZEGO.

Norbert Wysocki
ul. Wojska Wł. 21/20 Starachowice
tel. (041) 275 78 16; 0 688 040 200; e-mail: biec@o.pl

INWESTOR	
Gmina Piekoszów 26-065 Piekoszów ul. Częstochowska 66a	
PROJEKT	
PROJEKT BUDOWLANY Rozbudowa budynku szkoły podstawowej w Zajączkowie.	
ZESPÓŁ PROJEKTOWY	PODPIS
PROJEKTANT: mgr inż. Norbert Wysocki, SWK/0065/POOK/08	
SPRAWDZAJĄCY: mgr inż. Adam Filipiak, WAZ/0303/POOK/09	
OPRACOWAŁ: mgr inż. Sebastian Perkowski	
NAZWA RYSUNKU	SKALA
RZUT DACHU	A0 1:50
FAZA PROJEKTU	DATA
PROJEKT BUDOWLANY	09.2010
NR RYSUNKU	K-05