Przekrój normalny

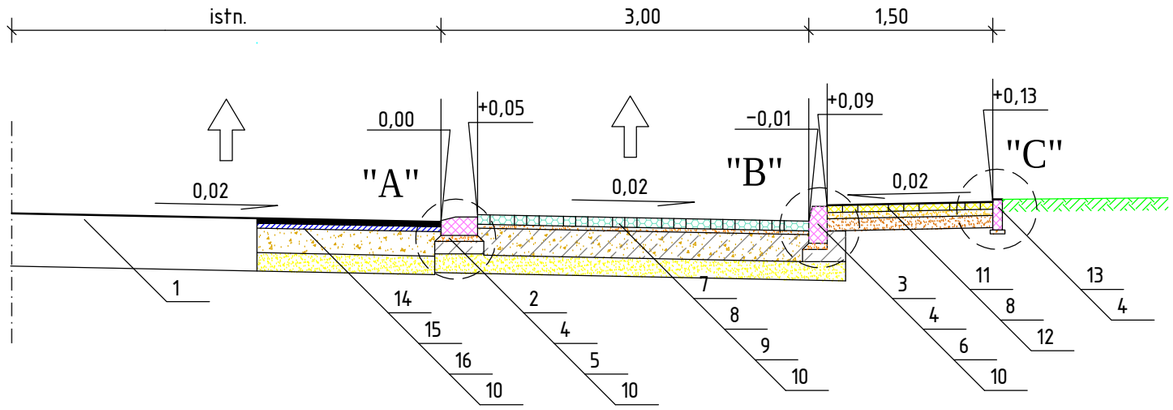

Szczegół "A"
Skala 1:10

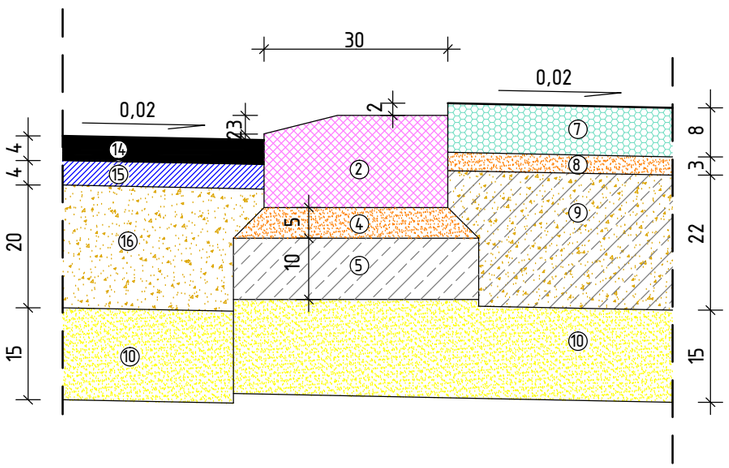

Szczegół "B"
Skala 1:10

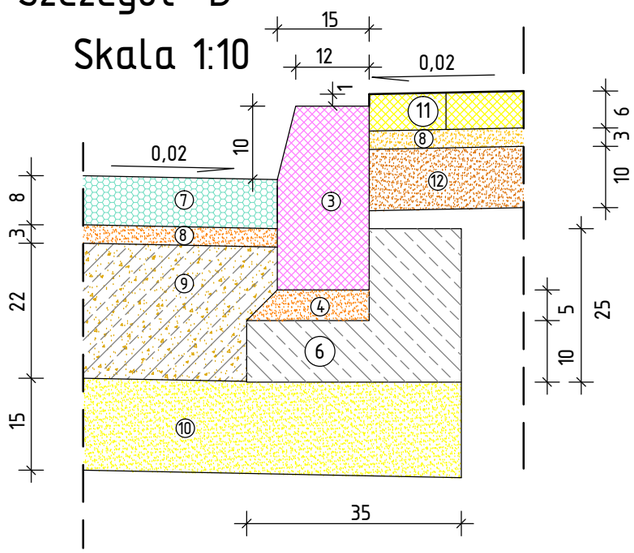

Szczegół "C"
Skala 1:10

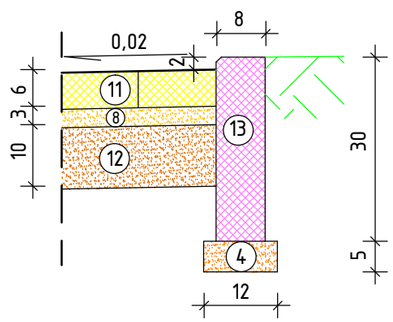

LEGENDA:

1. Istniejąca nawierzchnia bitumiczna
2. Krawężnik betonowy leżący 15x30x100 cm z betonu klasy C20/25
3. Krawężnik betonowy typu ciężkiego 20x30 cm z betonu klasy C20/25
4. Podsypka cementowo-piaskowa o zawartości cementu 1:4 grub. 5 cm
5. Ława betonowa z betonu cement. klasy C12/15
6. Ława betonowa z oporem z betonu cement. klasy C12/15
7. Nawierzchnia zatoki autobusowej z brukowej kostki betonowej grub. 8 cm kolorowj
8. Podsypka cementowo-piaskowa o zawartości cementu 1:4 grub. 3 cm
9. Podbudowa zasadnicza z betonu cementowego C16/20 gr. 22cm
10. Warstwa mrozoochronna z kruszywa naturalnego gr. 15cm
11. Chodnik z kostki z brukowej betonowej szarej grub. 6 cm
12. Podbudowa z kruszywa naturalnego stabilizowanego mechanicznie grubości 10 cm
13. Obrzeże betonowe 8 x 30 cm
14. Warstwa ścieralna nawierzchni z betonu asfaltowego AC 11S 50/70 grubości 4 cm
15. Warstwa wiążąca z betonu asfaltowego AC 16 W 50/70 grubości 4 cm
16. Podbudowa z kruszywa łamanego o ciągłym uziarnieniu 0/31,5 mm stabilizowanego mechanicznie grubości 20 cm

	PROJEKT **BUDOWA ZATOKI AUTOBUSOWEJ PRZY DRODZE GMINNEJ W MIEJSCOWOŚCI GARKOWO STARE**		
	INWESTOR **GMINA SZREŃSK** **PLAC KANONICZNY 10, 06-550 SZREŃSK**		
TD PROJEKT TOMASZ DUSIŃSKI 06-500 MŁAWA UL. KRZYSZTOFA KAMILA BACZYŃSKIEGO TEL./FAX 023 654 4488 TEL. KOM. 509 262 144 NIP 569-188-18-06 REGON 142769461	STUDIUM PROJEKT BUDOWLANO - WYKONAWCZY	BRANŻA DROGOWA	SKALA **1:50**
	RYSUNEK **PRZEKRÓJ NORMALNY**		NUMER RYSUNKU **3**
PRAWA AUTORSKIE ZASTRZEŻONE	PROJEKTANT: MGR INŻ. ANDRZEJ DUSIŃSKI upr. proj. nr 7342/CIE-101/94 PIIB MAZ/BD/1332/01		OPRACOWAŁ: INŻ. TOMASZ DUSIŃSKI
DATA SIERPIEŃ 2014 R.	PODPIS	PODPIS	PODPIS