TYP P , S - Ø400 - STUDZIENKA INSPEKCYJNA

STUDZIENKA TELESKOPOWA Ø400mm NIEWŁAZOWA Z WŁAZEM BETONOWYM

STUDZIENKA TELESKOPOWA Ø400mm NIEWŁAZOWA Z WŁAZEM ŻELIWNYM

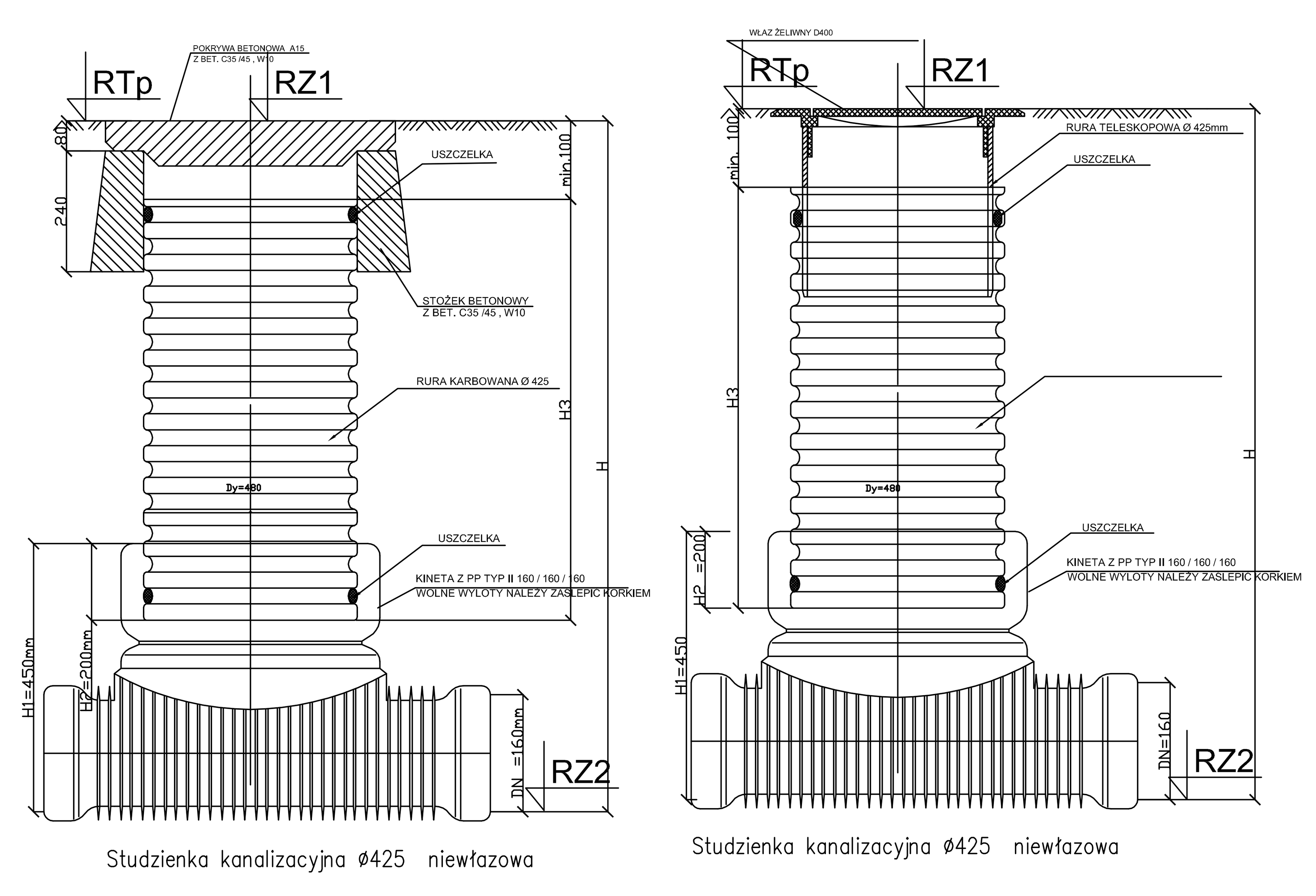

DECYZJĘ CO DO WYBORU TYPU STUDNI INSPEKCJNEJ DLA INWESTYCJI KANALIZACJA SANITARNA Z PRZYŁĄCZAMI W m. MATEUSZEWO POZOSTAWIA SIĘ INWESTOROWI

TYP S, P

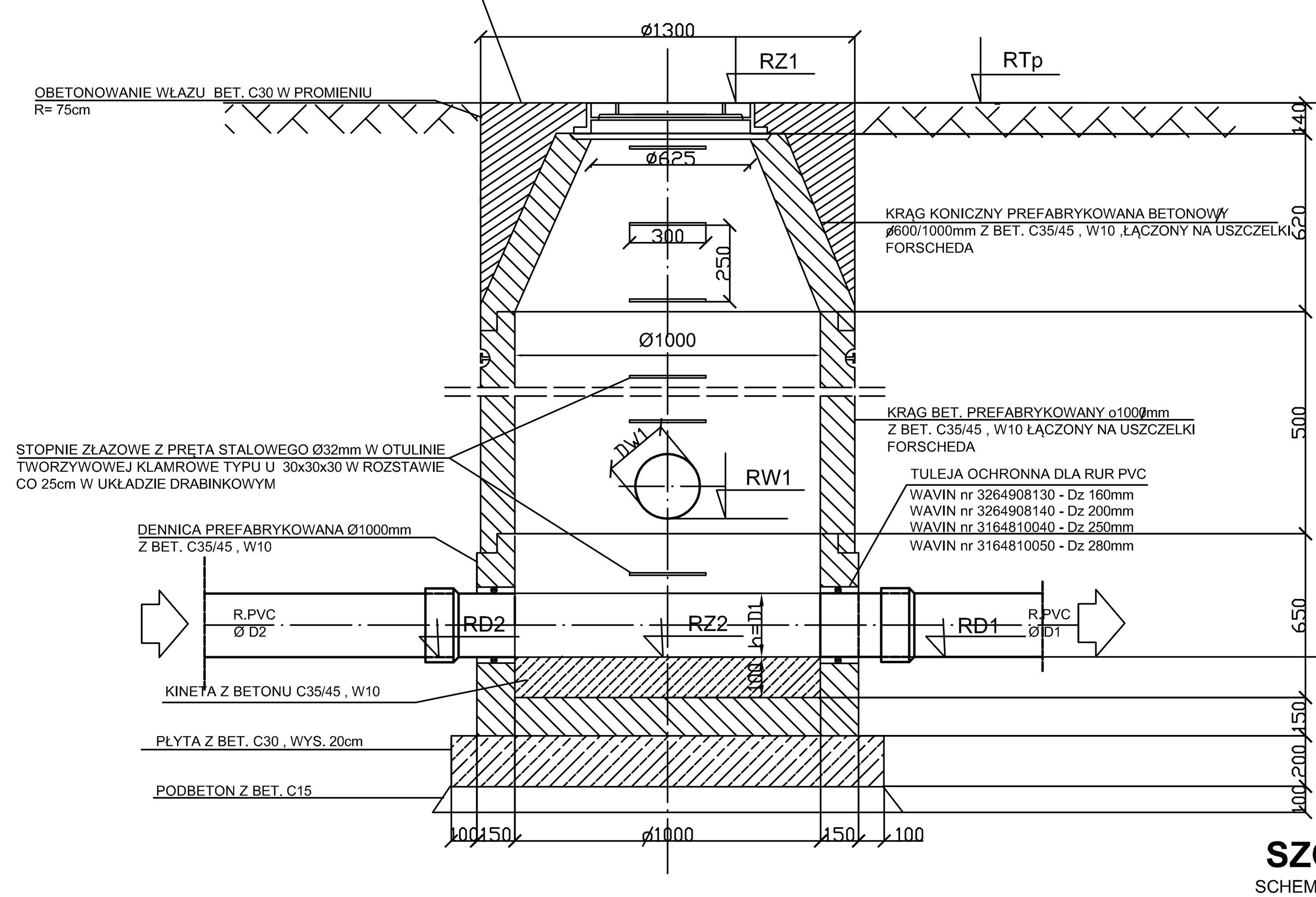

WYSOKOŚĆ KINETY W STUDZIENKACH WYNOSI :
h=D1 DLA RUR O ŚREDNICY DO Ø300mm
h=0,75D1 DLA RUR O ŚREDNICY POWYŻEJ Ø300mm

STUDZIENKA Ø1000,
skala 1:25

TYP S, P

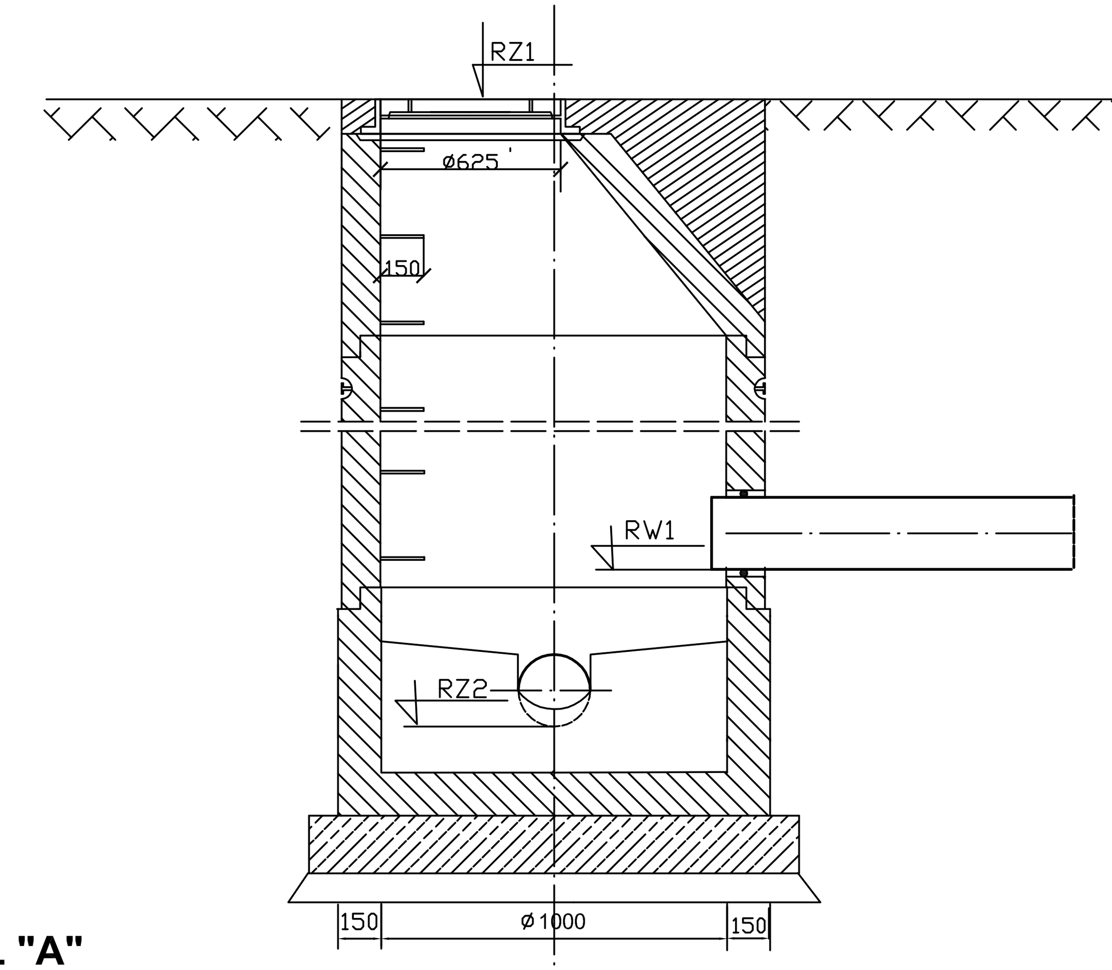

SZCZEGÓŁ "A"

SCHEMAT USTAWIENIA PŁYTY ŻELBETOWEJ ODCIĄŻAJĄCEJ Z KORPUSEM ŻELIWNYM MONTOWANYM NA STUDNIACH KANALIZACJI SANITARNEJ W DROGACH O NAWIERZCHNI ASFALTOWEJ

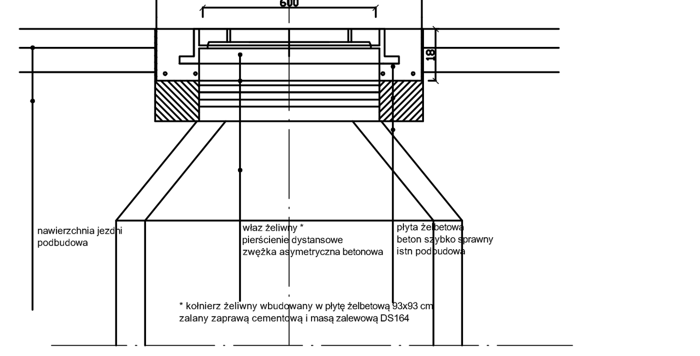

STUDZIENKA REWIZYJNA Ø1000mm

skala 1:25

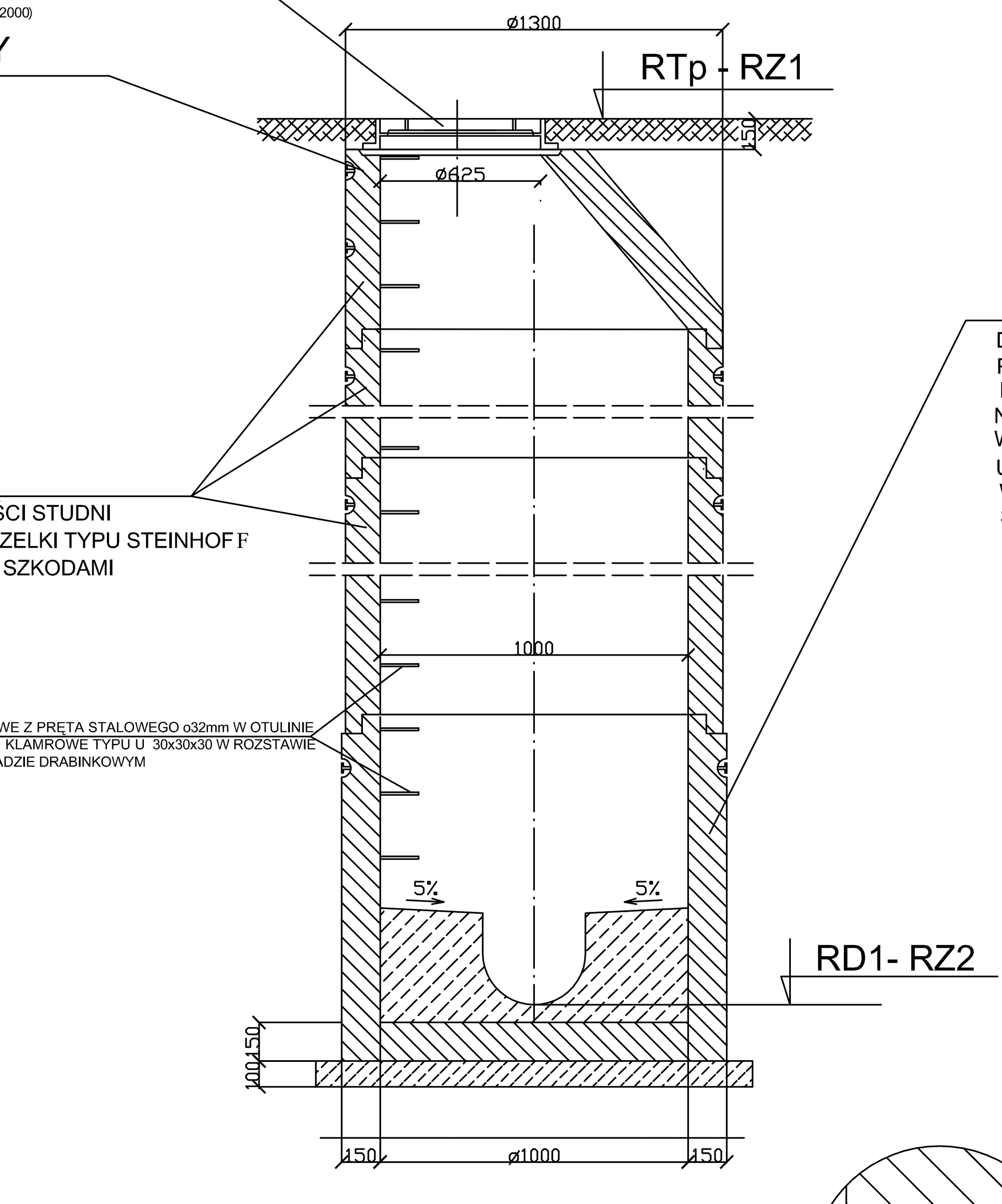

KRĘGI Z USZCZELKĄ

- STOSOWANE SĄ JAKO ELEMENTY NADBUDOWY DO DOLNEJ CZĘŚCI STUDNI
- W CELU USZCZELNIENIA POŁĄCZEŃ POMIĘDZY KRĘGAMI - USZCZELKI TYPU STEINHOFF
- W PRZYPADKU STOSOWANIA KRĘGÓW NA TERENACH OBJĘTYMI SZKODAMI GÓRNICZYMI STOSOWAĆ USZCZELKI STEIBHOFF SDV

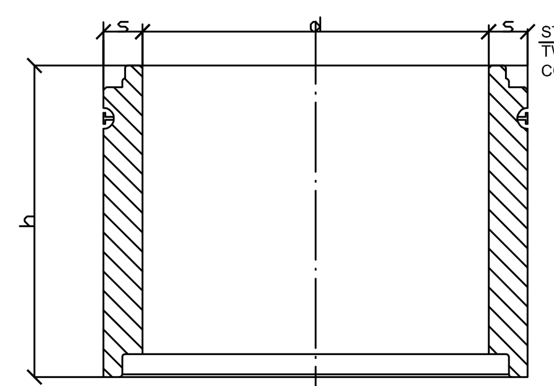

Średnica d	Wysokość h	Ścianka s
1000	250	120
1000	500	120
1000	750	120
1000	1000	120
1200	250	135
1200	500	135
1200	1000	135
1500	500	150
1500	1000	150
2000	500	150
2000	1000	150

DOLNA CZĘŚĆ STUDNI Z USZCZELKĄ

DOLNA CZĘŚĆ STUDNI WYKONANA JEST JAKO MONOLIT W KTÓRYM UMOCOWANE SĄ PRZEJŚCIA SZCZELNE - PRZYŁĄCZENIOWE DLA RUR .
PRZYŁĄCZA WYKONYWANE SĄ POD KĄTEM WSKAZANYM PRZEZ PROJEKTANTA NA KAŻDY RODZAJ RUR (PODŁĄCZENIA PRZEGUBOWE)
W CELU USZCZELNIENIA POŁĄCZEŃ MIĘDZY KRĘGAMI STOSOWANE SĄ USZCZELKI TYPU STEINHOFF SD
W PRZYPADKU STOSOWANIA STUDNI NA TERENACH OBJĘTYCH SZKODAMI GÓRNICZYMI STOSOWANE SĄ USZCZELKI STEINHOFF SDV

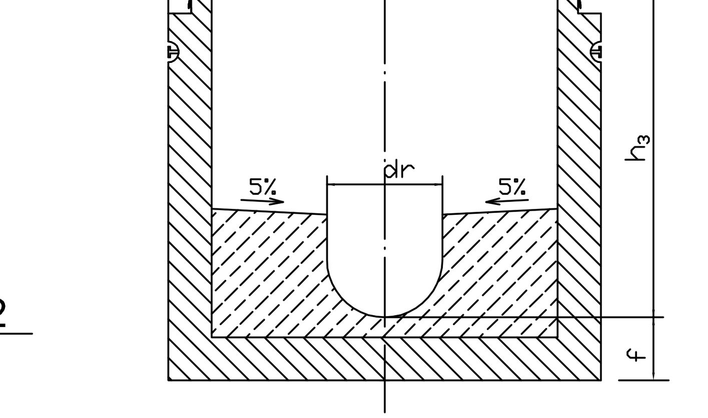

ZASADA DOBORU WYMIARU h_3

$$h_{3min} = dr_{max} + (300 - 400\ mm)$$

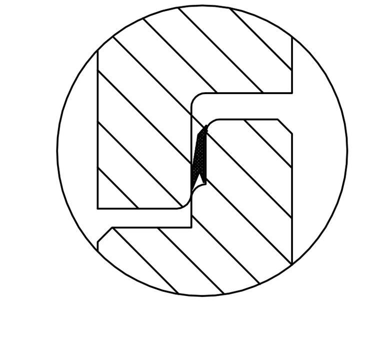

DN	d1	S_{min}	dr_{max}	h_{3max}	f_{min}
1000	1000 ± 8	150	300	700	150
1000	1000 ± 8	150	600	1350	150
1200	1200 ± 8	150	600	1000	150
1200	1200 ± 8	150	800	1800	150
1500	1500 ±10	150	800	1300	200
1500	1500 ±10	150	1000	1800	200
2000	2000 ±15	200	1500	2100	200

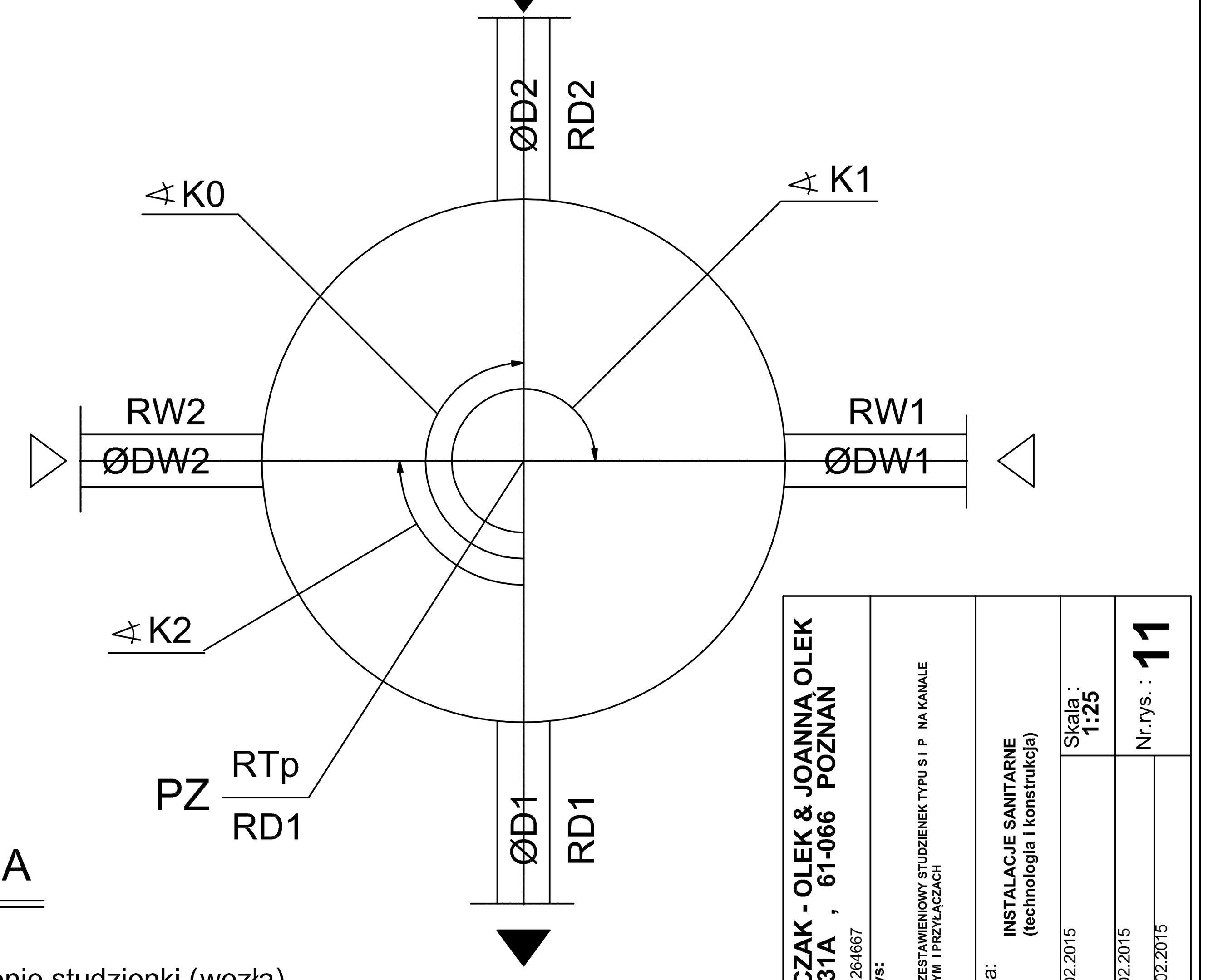

OZNACZENIA

PZ	Oznaczenie studzienki (węzła)
RTp	Rzędna terenu
RD1	Rzędna dna studzienki
D1	Średnica odpływu
K0	Kąt między odpływem D1 a dopływem D2
RD2	Rzędna dopływu D2
D2	Średnica dopływu
K1	Kąt między odpływem D1 a dopływem DW1
RW1	Rzędna dopływu DW1
DW1	Średnica dopływu DW1
K2	Kąt między odpływem D1 a dopływem DW2
RW2	Rzędna dopływu DW2
DW2	Średnica dopływu DW2

Jednostka projektująca: **PRACOWNIA PROJEKTOWA s.c JOLANTA OLEJNICZAK - OLEK & JOANNA OLEK UL. WŁODZIMIERZA MAJAKOWSKIEGO 331A , 61-066 POZNAŃ**
TEL / FAX 061 8709546 , KOM. 0512264667

OBIEKT : MATEUSZEWO gm. ŚREM
BUDOWA SIECI KANALIZACJI SANITARNEJ Z PRZYŁĄCZAMI , RUROCIĄGU TŁOCZNEGO I PRZEPOMPOWNI ŚCIEKÓW DLA m. MATEUSZEWO gm. ŚREM WRAZ Z PODŁĄCZENIEM DO ISTN. RUROCIĄGU TŁOCZNEGO LUCINY - DĄBROWA .
BUDOWA SIECI WODOCIĄGOWEJ Z PRZYŁĄCZAMI DLA m. MATEUSZEWO .

Nazwa rys: RYSUNEK ZESTAWIENIOWY STUDZIENEK TYPU S I P NA KANALE SANITARNYM I PRZYŁĄCZACH

Stadium dokumentacji: **BUDOWLANO - WYKONAWCZY**

Branża: **INSTALACJE SANITARNE (technologia i konstrukcja)**

Inestor : PRZEDSIĘBIORSTWO WODOCIĄGÓW I KANALIZACJI Sp. z o.o. 63-100 ŚREM , UL. PARKOWA 8

Projektował :	mgr.inż.JOLANTA OLEJNICZAK - OLEK UPR. NR. 25 i 39 /86 /Pw	podpis : 02.2015	Skala : **1:25**
Opracował:	mgr inż JOANNA MATYSIAK -OLEK	podpis : 02.2015	Nr.rys. : **11**
Opracował:	mgr inż TOMASZ RUSIAK	podpis : 02.2015	