ROZWINIĘCIE PIONÓW KANALIZACJI 1,2,5,6
skala 1:50

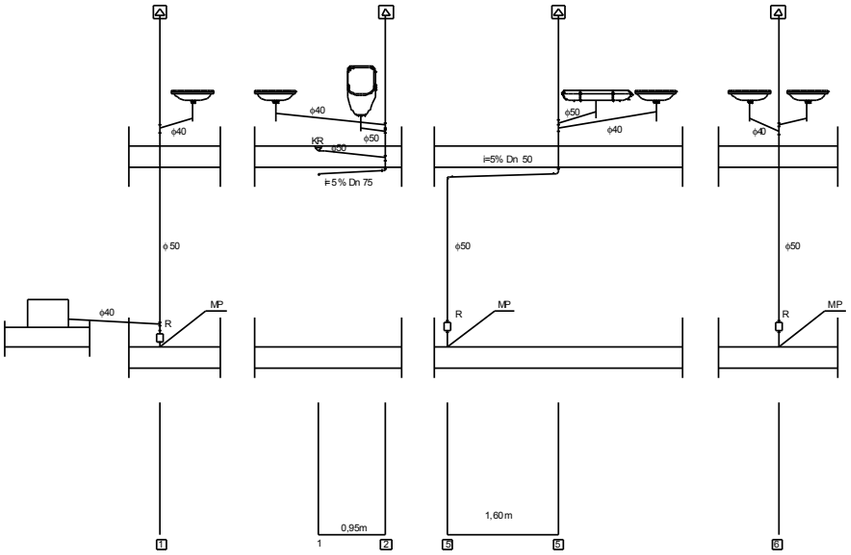

OZNACZENIA:

1 2 5 6 - projektowane piony kanalizacyjne zakończone zaworem napowietrzającym

MP miejsce wpięcia projektowanych pionów do istniejącego przewodu kanalizacyjnego pod posadzka w piwnicy

UWAGI:

1. Piony kanalizacyjne prowadzić po starych trasach, wykorzystać istniejące przejścia przez strop nad piwnicą
2. Piony kanalizacyjne podpiąć do istniejącego głównego przewodu odpływowego znajdującego się pod posadzką w piwnicy
3. Odpływy od przyborów sanitarnych prowadzić pod stropem nad piwnicą i w bruzdach ścian

Zespół Projektowy "AVIart" M.Łukasiewicz & W.Łukasiewicz B.Łukasiewicz			2008
Nazwa i adres obiektu: Remont i dostosowanie budynku Zdrowia w Antoniowie i likwidacja barier architektonicznych dla osób niepełnosprawnych	Branża: Sanitarna	Skala: 1:50	
Inwestor: Gmina Radomyśl/Sanem Przy ul. Rzeszowskiej i Rynku Dany 7	Nazwa rysunku: Rozwinięcie pionów kanalizacji 1,2,5,6		
Funkcja	Nazwisko	Nr uprawnień	Podpis
Projektant	mgr inż. Wiesław LUKASIEWICZ	159/TBO/1993	
Projektant	mgr inż. Mariusz MUCHA	114/7/GB/1998	
Asystent Projektanta	mgr inż. Adrian SWIATEK		

Nr rys. 6

luty 2008