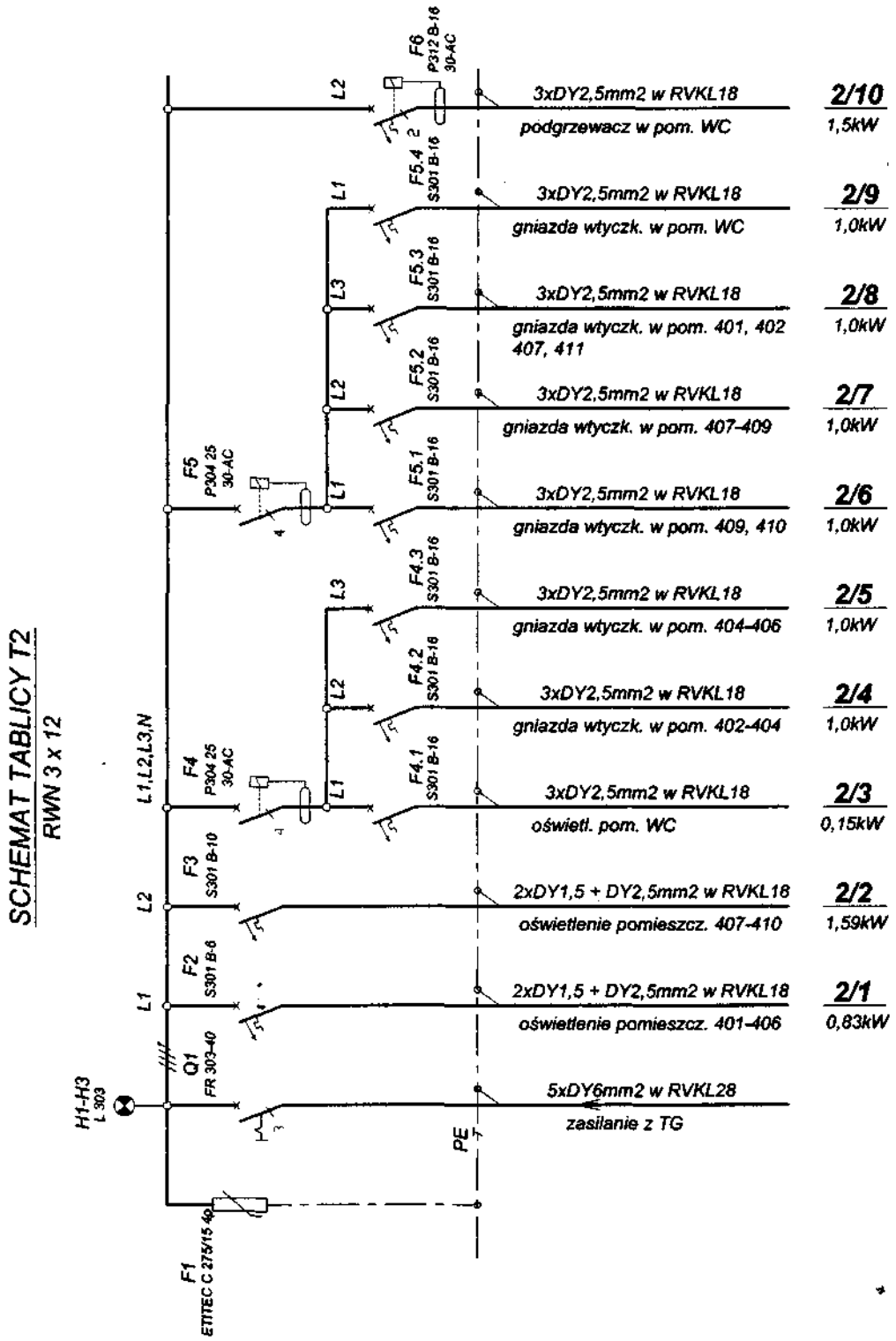

Pi=10,1kW
P_B=6,5kW

Układ sieci TNS

PROJEKTANT
mgr inż. Kazimierz Działowski
projektowe-E-57/84
art. 20 ust. 2 pkt 2 i § 13 ust. 1 pkt 1

Funkcja	Imię i nazwisko	Nr upr.	Podpis	Data
Oprac.	Teodor Stec			
Proj.	inż. Kazimierz Działowski	E-57/84		
Spr.	mgr inż. Bogdan Micał	31/96		

MODERNIZACJA INSTALACJI ELEKTRYCZNEJ
W BUDYNKU URZEDU GMINY
W PADWI NARODOWEJ

Rys. nr: BTE.165.08

Nazwa rys.: TABLICA T2 - SCHEMAT

Grupa

Sch.

Lp.	Modyfikacja	Nazwisko	Data	Firma	Zast. rys.	Zast. przez