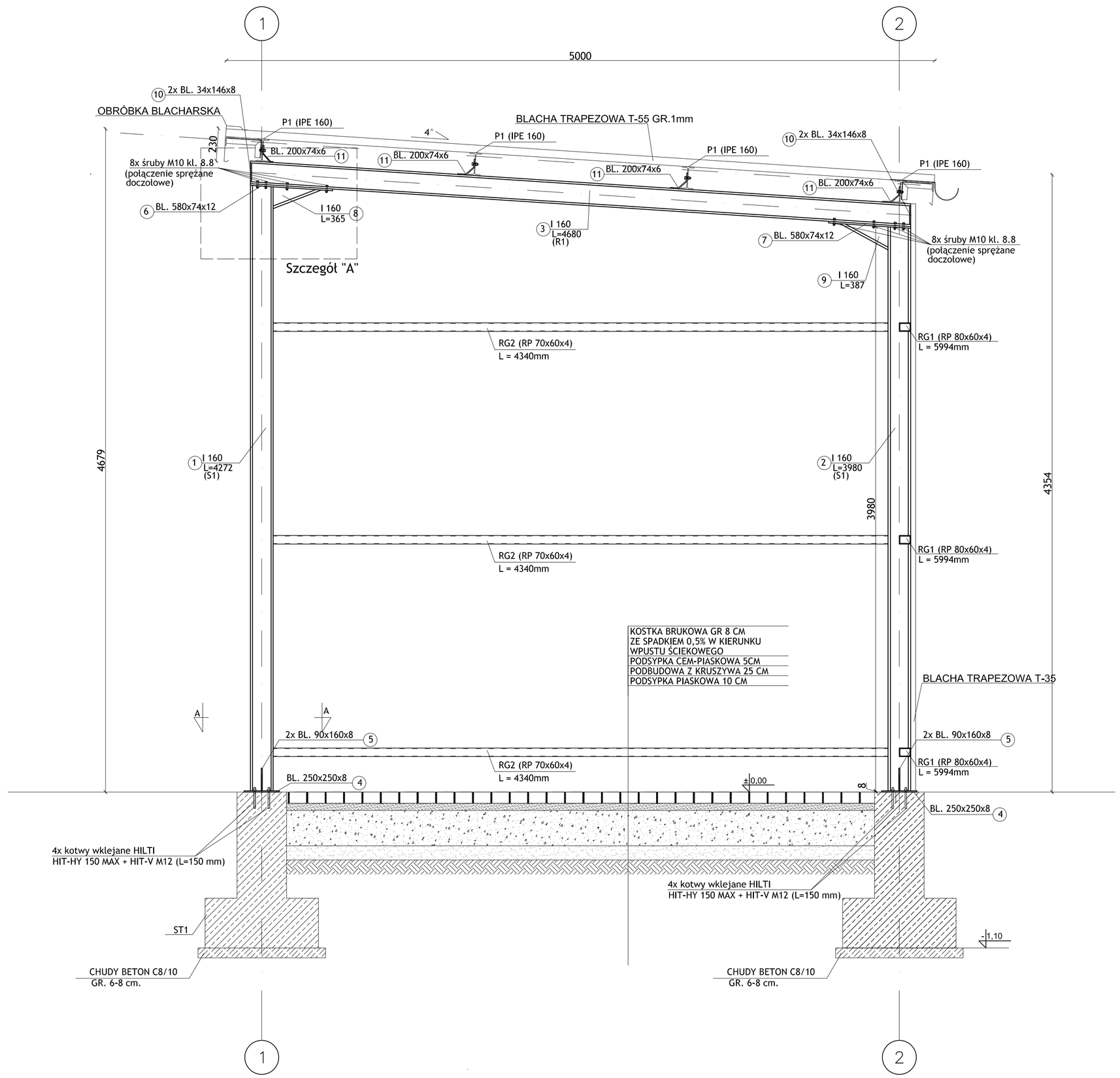

A-A (skala 1:10)

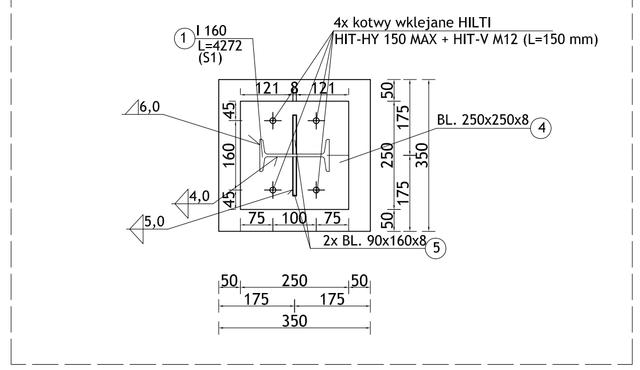

Szczegół "A" (skala 1:10)

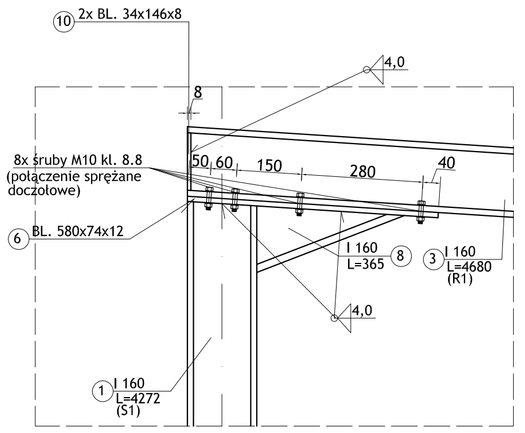

Szczegół "B" (skala 1:10)

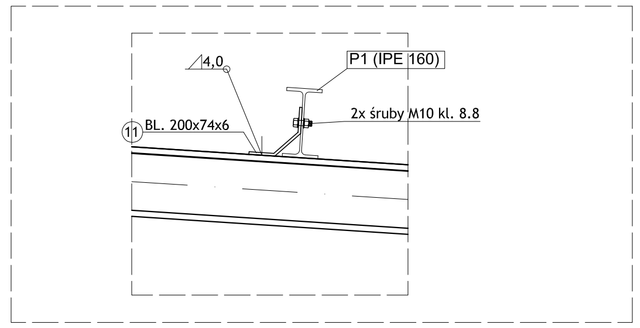

Wymiary blach (1:10)

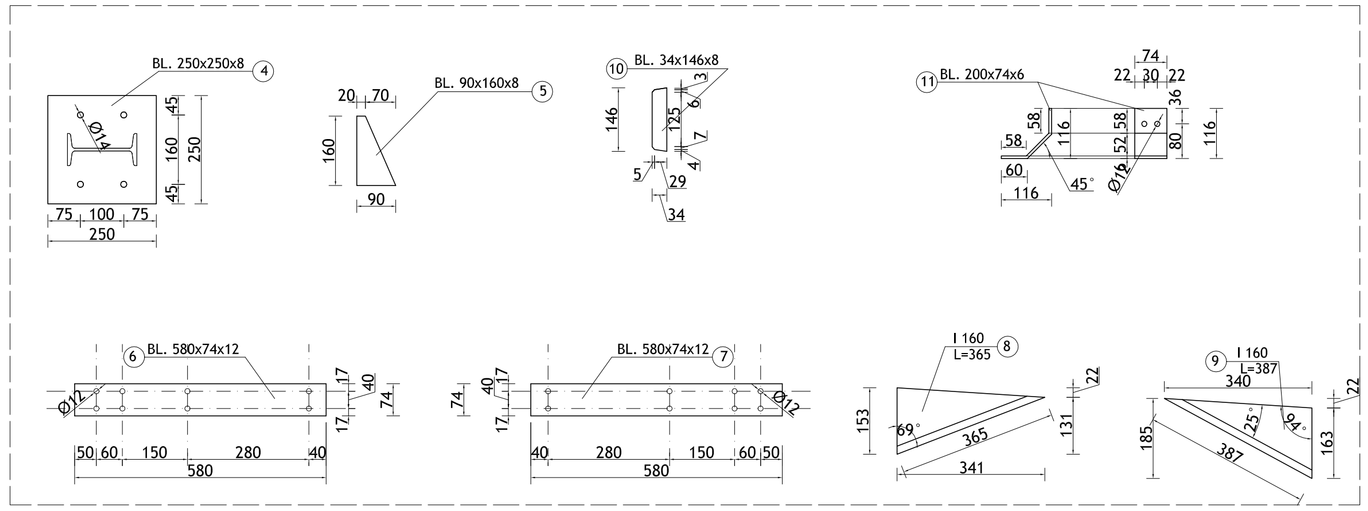

UWAGI:
*Stal S235
*Elektrody EA 146
*wymiary w mm
*spawać grubościami spoin opisanymi na rysunku
*spoiny nieopisane spawać jako pachwinowe
o grubości 0,7*a, (a-grubość cieńszego
z łączonych elementów) - minimalna gr. spoiny 3 mm
*zabezpieczenie antykorozyjne i przeciwpozarowe
wg opisu technicznego

BLACHA TRAPEZOWA T 35- GRUBOŚĆ BLACHY 0,75mm
BLACHA TRAPEZOWA T 55- GRUBOŚĆ BLACHY 1mm

Zastrzega się wszelkie prawa wynikające z Ustawy o prawie autorskim.
Rysunek niniejszy nie może być w całości lub w części przerysowany, uzupełniony lub odstąpiony komukolwiek, bez pisemnej zgody firmy aspi.

aspi
ul.Biernackiego 13a/39 tel./fax (017) 788 46 46
39-300 MIELEC e-mail-aspi@aspi.com.pl
autorskie studio projektowo-inwestycyjne

PROJEKT	WIATA NR 3 PADEW NARODOWA DZ.NR 2263		
TEMAT	ŚCIANA W OSI B	SKALA	1:20
PROJEKTANT	JOANNA TYBAŃ	DATA	08.2013
OPRACOWAŁ	KAROLINA OŻÓG-WIT	NR RYS.	
SPRAWDZAJĄCY	ANDRZEJ FAŁAT	BRANŻA	KONSTR.