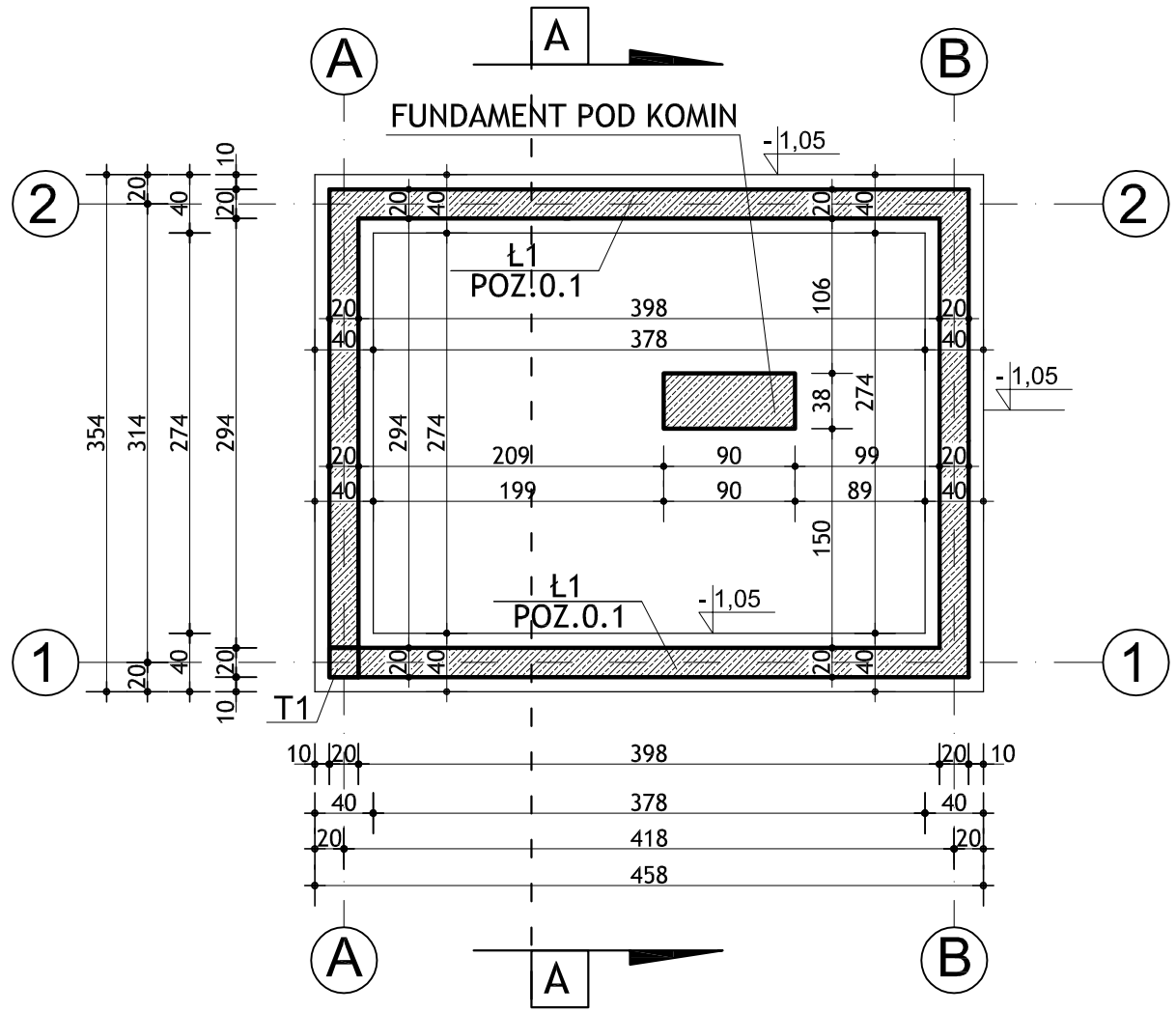

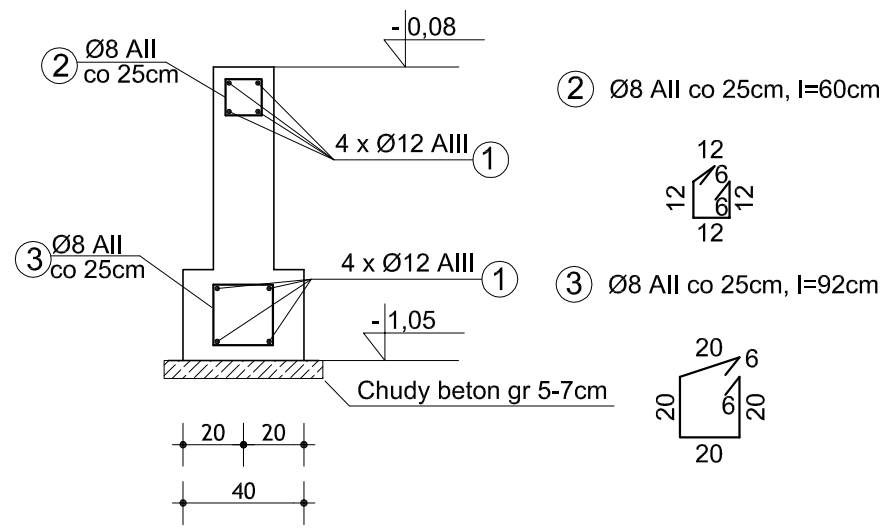

Ł1 - Ława żelbetowa 40x30cm, zbrojona 4x Ø12 AIII, strzemiona Ø8 AII co 25 cm.
Ściana fundamentowa gr. 20 cm wylewana do poziomu -0,08m i zakończona wieńcem zbrojonym 4x Ø12 AIII, strzemiona Ø8 AII co 25 cm.
Poziom posadowienia ławy -1,05 m.

BETON:
- C20/25 (WG. PN-EN 1992-1-1:2008 "EUROKOD 2")
  <B25 (WG. PN-B-03264:2002)>

STAL ZBROJENIOWA:
- ZBROJENIE GŁÓWNE:
  - GATUNEK: 34 GS
  - KLASA WG. PN-B-03264:2002: AIII
- STRZEMIONA:
  - GATUNEK: 18G2-b
  - KLASA WG. PN-B-03264:2002: AII

OTULINA NOMINALNA:
- KRAWĘDŹ DOLNA: 50 mm
- KRAWĘDŹ BOCZNA - ŚCIANY FUND: 35 mm
- KRAWĘDŹ GÓRNA: 50 mm

UWAGI !

1. POZIOM POSADOWIENIA BUDYNKU PODANO NA RZUCIE
2. PROJEKT KONSTRUKCYJNY ROZPATRYWAĆ RAZEM Z PROJEKTEM ARCHITEKTONICZNYM
3. W PRZYPADKU GDY WYKONAWCA W CZASIE WYKONYWANIA WYKOPU NATRAFI NA GRUNT ORGANICZNY LUB NASYPOWY NALEŻY ZASTOSOWAĆ WYMIANĘ GRUNTU NA POSPÓŁKĘ UBIJANĄ WARSTWAMI LUB CHUDY BETON DO POZIOMU RODZIMEGO GRUNTU NOŚNEGO
4. FUNDAMENT ZABEZPIECZONY IZOLACJĄ PRZECIWWILGOCIOWĄ 2xDYSPERBIT
5. FUNDAMNETY OCIEPLONE STYROPIANEM GRUBOŚCI 6 CM

Zastrzega się wszelkie prawa wynikające z Ustawy o prawie autorskim. Rysunek niniejszy nie może być w całości lub w części przerysowany, uzupełniony lub odstąpiony komukolwiek, bez pisemnej zgody firmy aspi.

aspi
ul.Biernackiego 13a/39
39-300 MIELEC
tel./fax (017) 788-46-46
e-mail-aspi@aspi.com.pl
autorskie studio projektowo-inwestycyjne

PROJEKT	BUDOWA PUNKTU SELEKTYWNEJ ZBIÓRKI ODPADÓW BUDYNEK SOCJALNY PADEW NARODOWA DZ. NR 2263		
TEMAT	RZUT FUNDAMENTÓW	SKALA	1:50
PROJEKTANT	JOANNA TYBAN PDK/0039/POOK/13	DATA	08.2013
OPRACOWAŁ	KAROLINA OŻÓG-WIT	NR RYS.	
SPRAWDZAJĄCY	ANDRZEJ FAŁAT A-532/94 B-168/83	BRANŻA	KONSTR.