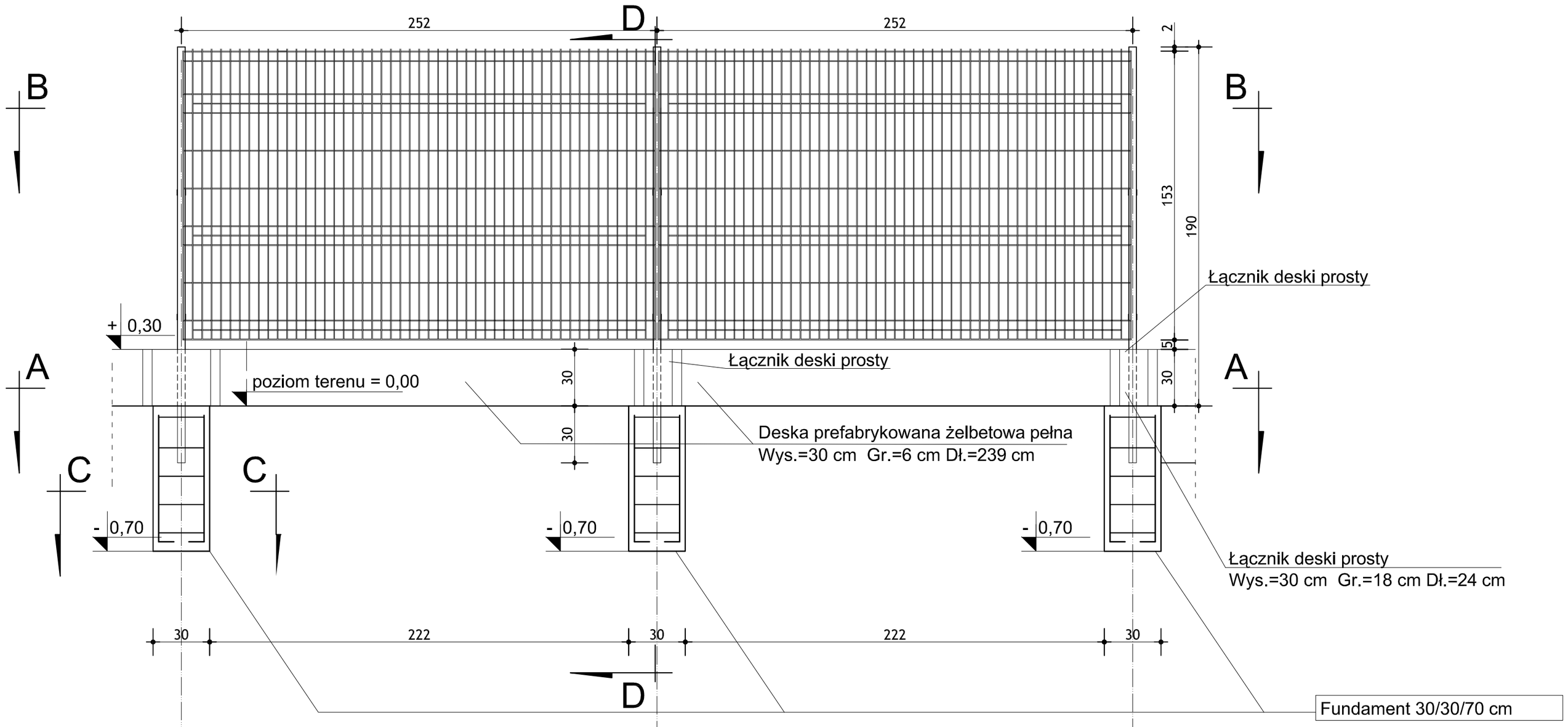

B-B

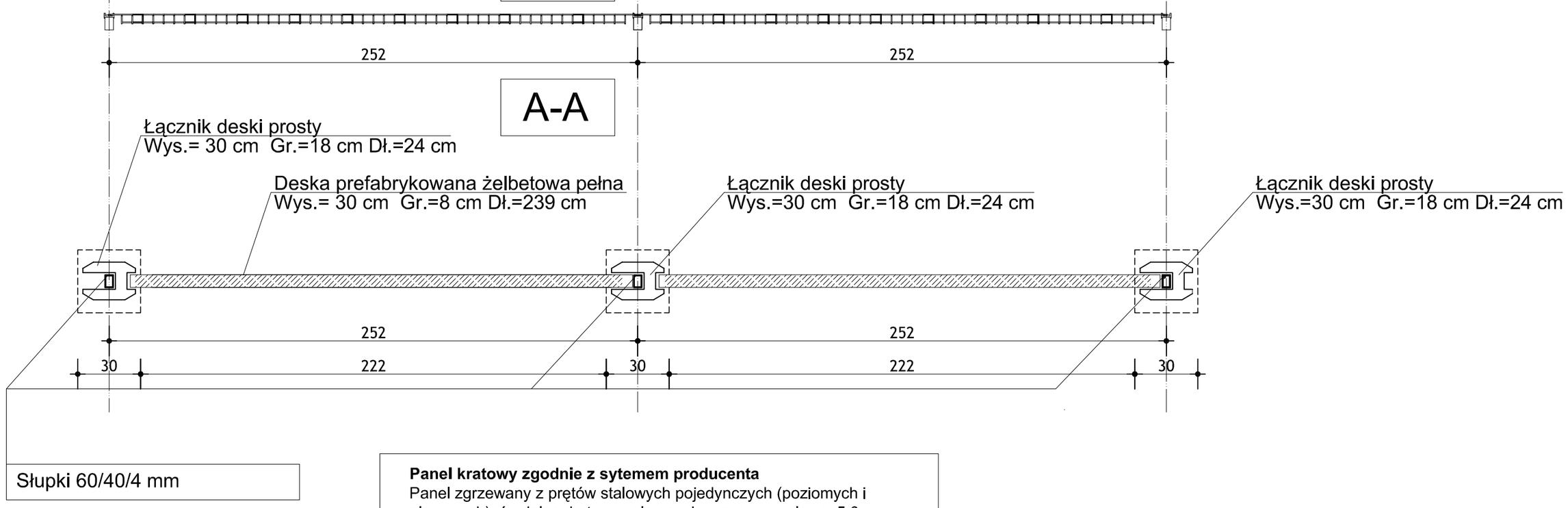

Panel kratowy zgodnie z sytemem producenta
Panel zgrzewany z prętów stalowych pojedynczych (poziomych i pionowych), średnica drutu panela ocynkowanego ogniowo: 5,0 [mm], średnica drutu panela ocynkowanego i powleczonego poliestrowo: 5,0 [mm]. Wymiar oczek prostych: 50 x 200 [mm].
Wymiar oczek małych: 50 x 50 [mm].
Szerokość panela: 2500 [mm].
Zakończenie od góry drutami pionowymi o długości 30 [mm].
Wysokość panela 1530 [mm].
Przekrój słupa 60 x 40 [mm].
Panele są łączone na słupie
za pomocą uchwytów i śrub ze stali nierdzewnej zgodnie z systemem producenta

D-D

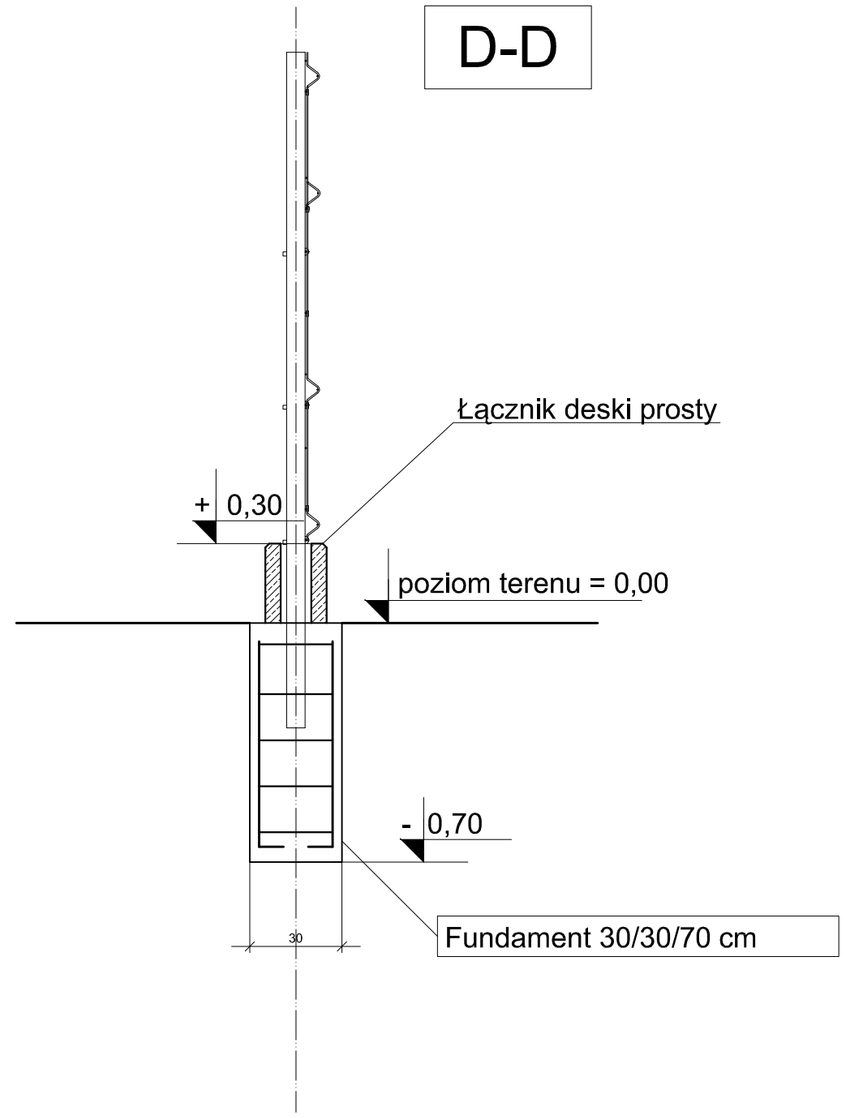

C-C

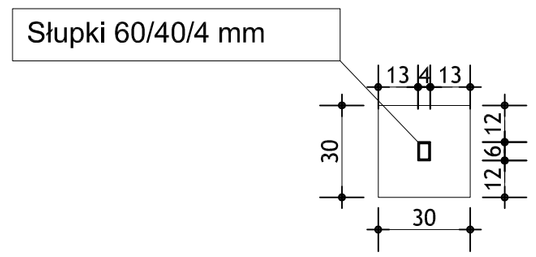

Fundament 30/30/70 cm- posadowiony na stopie żwirowej 30/30/30 zbrojony 4 fi 12 AII strzemiona fi 6 A0 co 15 cm.

BETON: C16/20
STAL ZBROJENIOWA:
ZBROJENIE GŁÓWNE: AII
STRZEMIONA: A0
OTULINA:
- BOCZNA I GÓRNA: 30mm
- DOLNA: 50mm

Zastrzega się wszelkie prawa wynikające z Ustawy o prawie autorskim, Rysunek niniejszy nie może być w całości lub w części przerysowany, uzupełniony lub odstąpiony komukolwiek, bez pisemnej zgody firmy aspi.

aspi
ul.Biernackiego 13a/39 tel./fax (017) 788 46 46
39-300 MIELEC e-mail-aspi@aspi.com.pl
autorskie studio projektowo-inwestycyjne

PROJEKT	PROJEKT OGRODZENIA PADEW NARODOWA DZ.NR 2263		
TEMAT	PRZĘSŁO POWTARZALNE-SIATKA PANELOWA	SKALA	1:20
PROJEKTANT	ANDRZEJ FAŁAT A-0/2/94 B-168/93	DATA	08.2013
OPRACOWAŁ	KAROLINA OŻÓG-WIT	NR RYS	
		BRANŻA	KONSTR.