1 Rura stalowa kwadratowa RK 40x40x3 mm - długość 1300 mm

2 Profil stalowy kwadratowy 30x30 mm

3 Pręt stalowy kwadratowy 20x20 mm

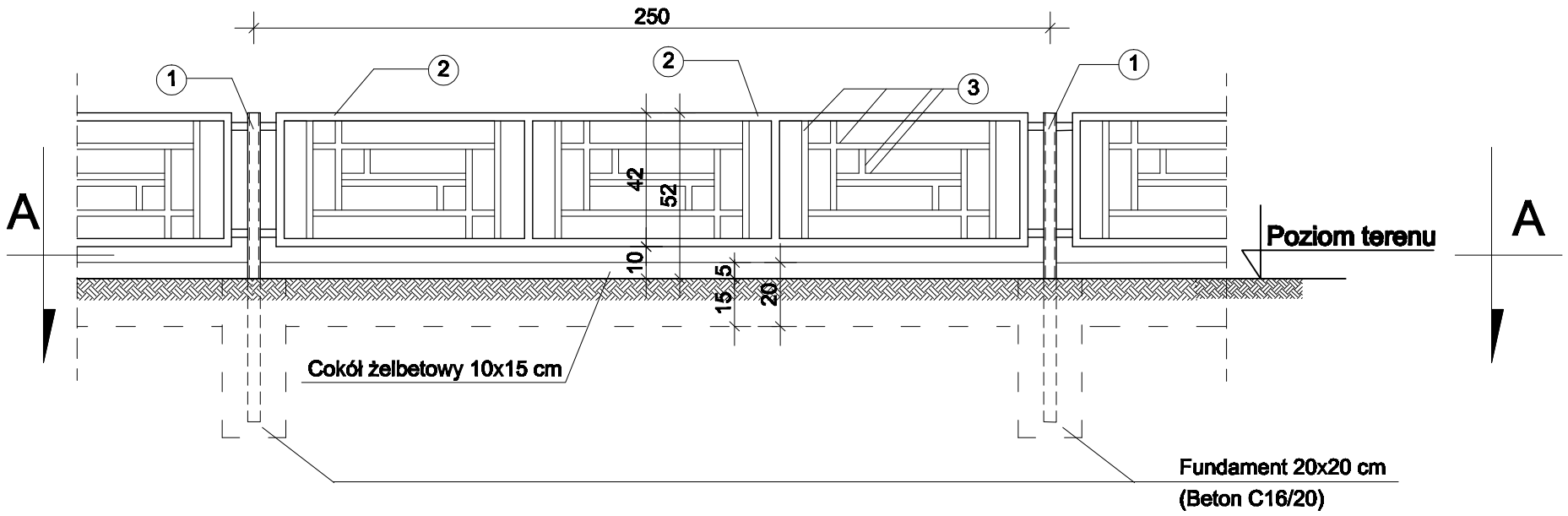

B-B

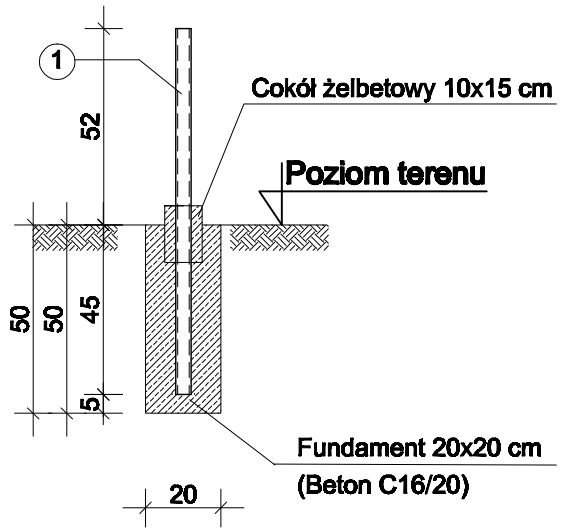

A-A

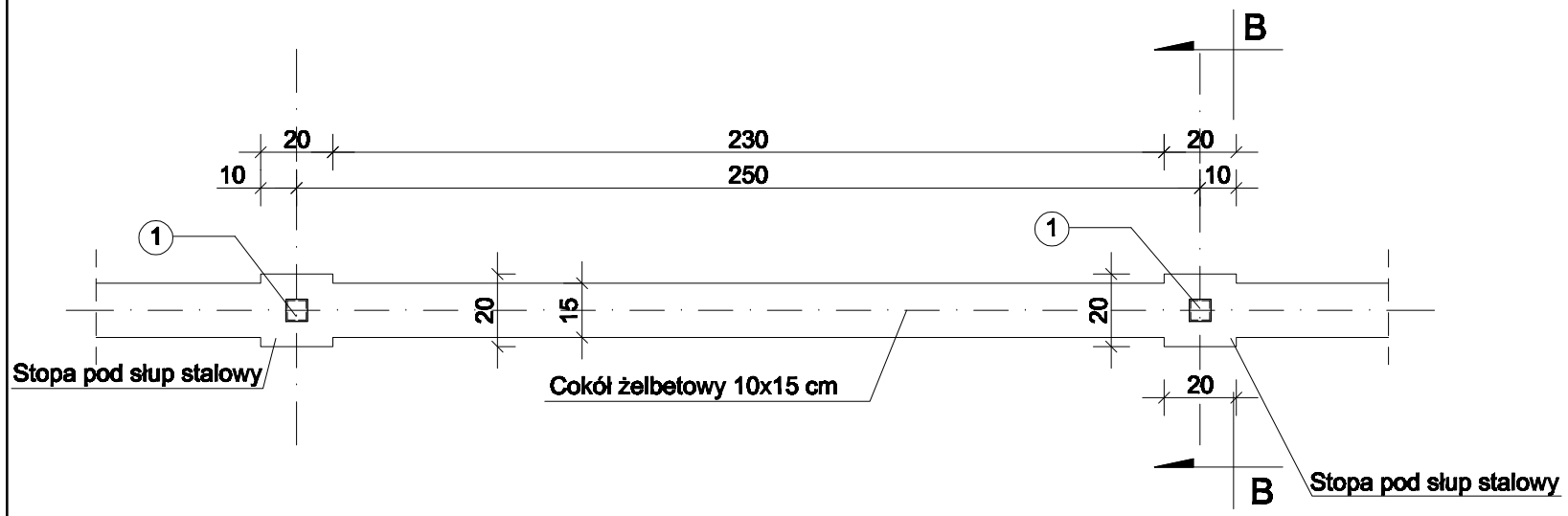

SZCZEGÓŁ PRZĘSŁA

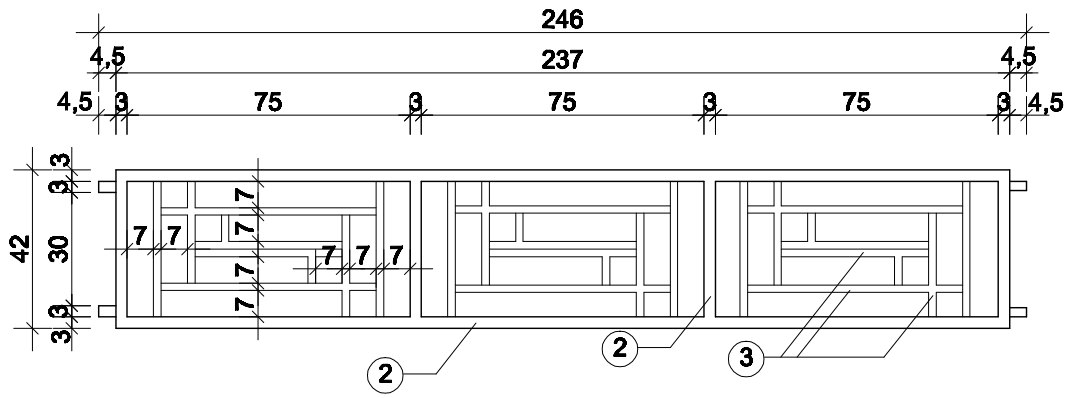

Rysunek niniejszy nie może być w całości lub w części przerysowany, uzupełniony lub odstąpiony komukolwiek, bez pisemnej zgody firmy aspi. Zastrzega się wszelkie prawa wynikające z Ustawy o prawie autorskim.

aspi
ul.Biernackiego 13a/39
39-300 MIELEC
tel./fax (017) 788-46-46
e-mail-aspi@aspi.com.pl
autorskie studio projektowo-inwestycyjne

PROJEKT	ROZBUDOWA I PRZEBUDOWA ISTNIEJĄCEGO BUDYNKU ADMINISTRACYJNEGO (URZĘDU GMINY) DZIAŁKA NR 879 PADEW NARODOWA		
TEMAT	OGRODZENIE	SKALA	1:20
PROJEKTANT	A.FAŁAT A-532/94 B-168/83	DATA	12.2012
OPRACOWAŁ	K.ŁAZ	NR RYS.	-
		BRANŻA	KONSTR