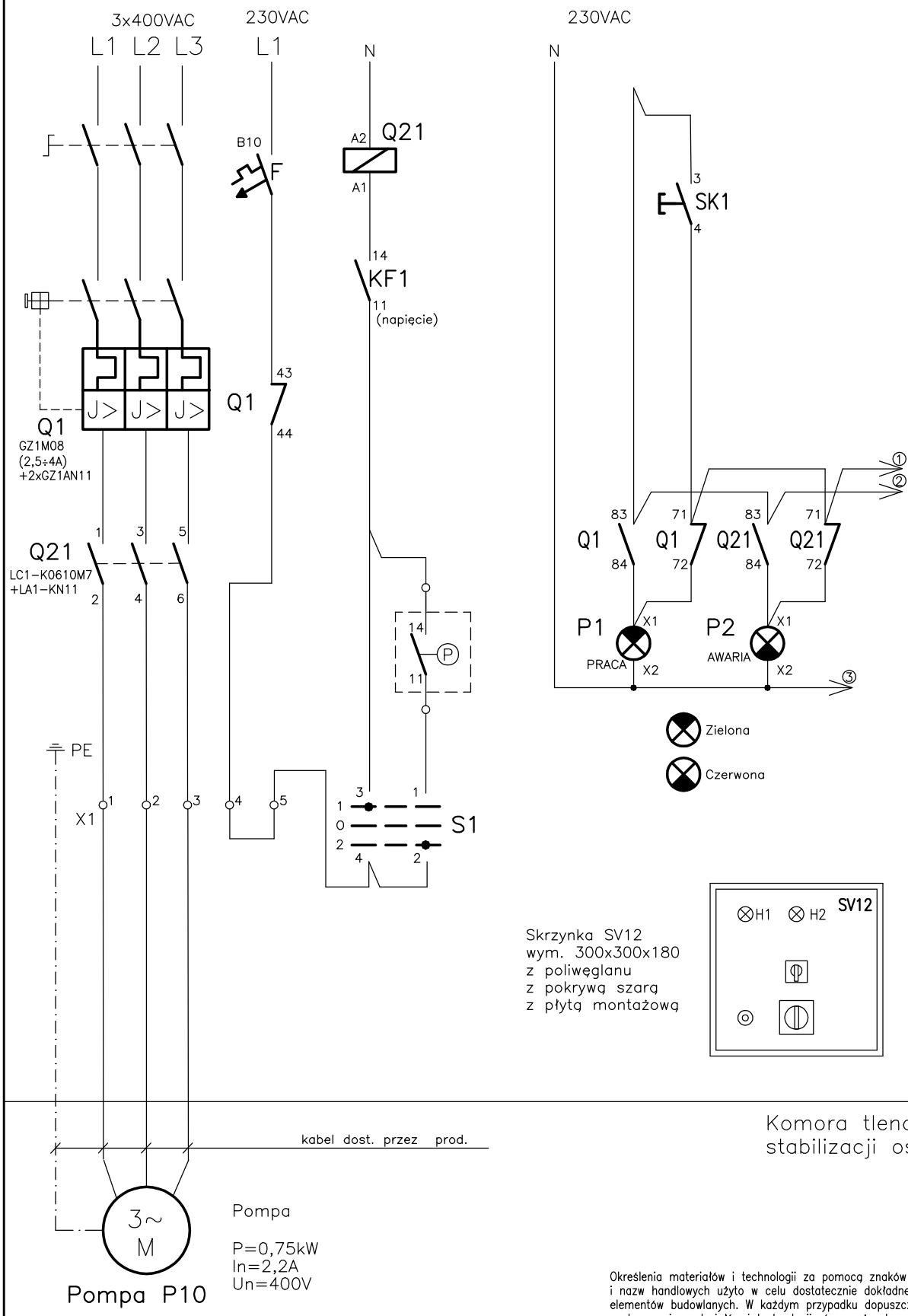

Określenia materiałów i technologii za pomocą znaków towarowych i nazw handlowych użyto w celu dostatecznie dokładnego opisania elementów budowlanych. W każdym przypadku dopuszcza się zastosowanie materiałów i technologii równoważnych.

Nazwa pliku	D:\Projekty\Oczyszczalnia_Padew_Narodowa \rysunki\sterowanie_P11.dwg	
	Nazwisko	Data/Podpis
Projektował	Tomasz Więcek spec. instalacje i sieci elektryczne MAP/0177/PWOE/07	06.2009
Sprawdził	Stanisław Pyzik spec. instalacje i sieci energetyczne WBPP-NB-8346/86/80 A-NB-7342/295/92	06.2009

BIOMONT

obiekt: Rozbudowa i przebudowa istniejącej oczyszczalni ścieków w miejscowości Padew Narodowa – Projekt budowlany
Instalacja elektryczna i AKPiA

Schemat układu zasilania i sterowania – szafka SV12
Pompa P10

Nr proj. 19/2009

3.19

Arkusz 1/1