Schemat połączeń maszynowni

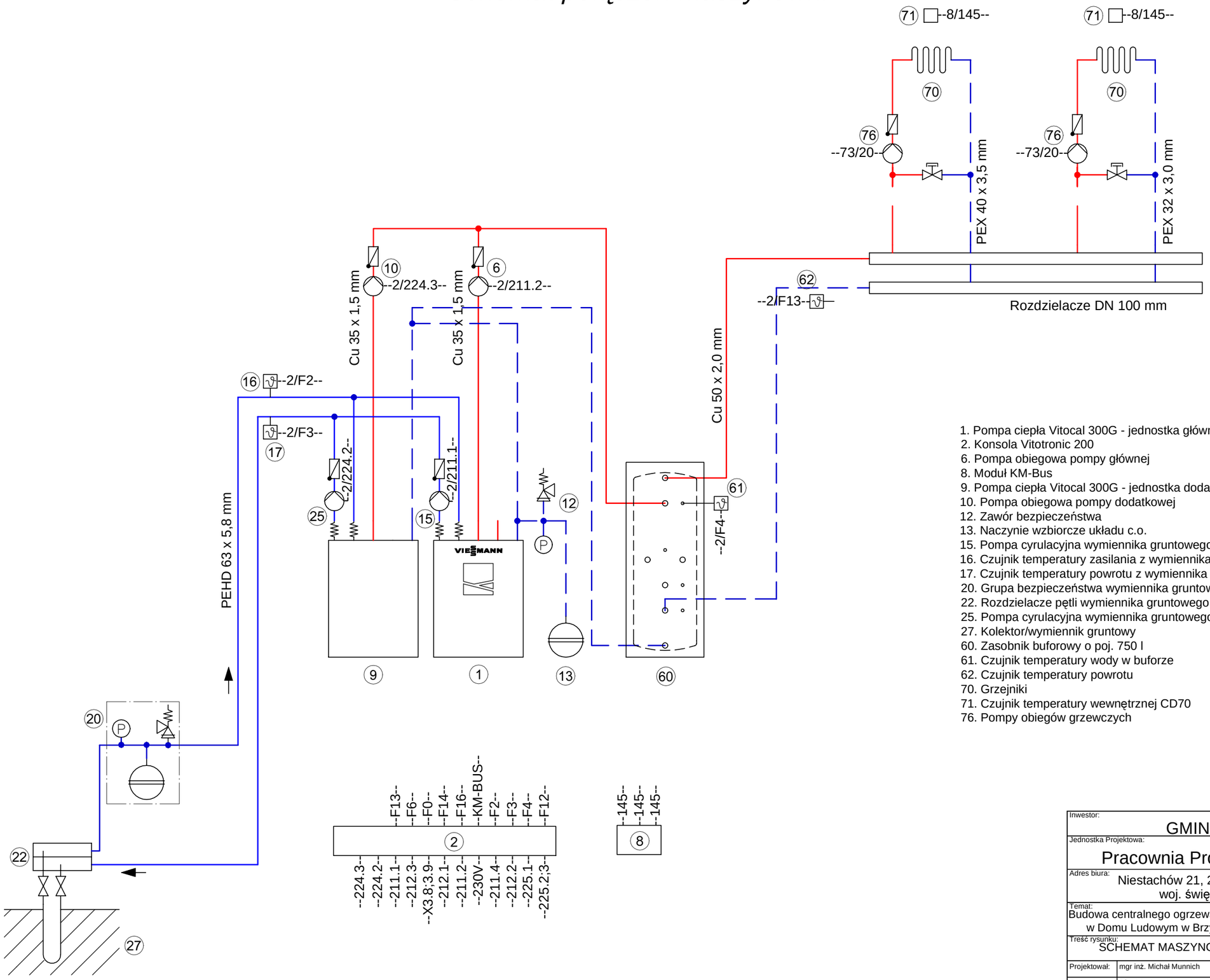

1. Pompa ciepła Vitocal 300G - jednostka główna
2. Konsola Vitotronic 200
6. Pompa obiegowa pompy głównej
8. Moduł KM-Bus
9. Pompa ciepła Vitocal 300G - jednostka dodatkowa
10. Pompa obiegowa pompy dodatkowej
12. Zawór bezpieczeństwa
13. Naczynie wzbiorcze układu c.o.
15. Pompa cyrulacyjna wymiennika gruntowego dla pompy głównej
16. Czujnik temperatury zasilania z wymiennika gruntowego
17. Czujnik temperatury powrotu z wymiennika gruntowego
20. Grupa bezpieczeństwa wymiennika gruntowego
22. Rozdzielacze pętli wymiennika gruntowego
25. Pompa cyrulacyjna wymiennika gruntowego dla pompy dodatkowej
27. Kolektor/wymiennik gruntowy
60. Zasobnik buforowy o poj. 750 l
61. Czujnik temperatury wody w buforze
62. Czujnik temperatury powrotu
70. Grzejniki
71. Czujnik temperatury wewnętrznej CD70
76. Pompy obiegów grzewczych

Inwestor: GMINA KURYŁÓWKA				
Jednostka Projektowa: Pracownia Projektowo - Wykonawcza				
Adres biura: Niestachów 21, 26-021 Daleszyce woj. świętokrzyskie				Tel./fax: 661-120-720 41 243-60-36
Temat: Budowa centralnego ogrzewania zasilanego pompą ciepła w Domu Ludowym w Brzyskiej Woli gm. Kuryłówka				Branża: sanitarna
Treść rysunku: SCHEMAT MASZYNOWNI POMPY CIEPŁA				Skala:
Projektował:	mgr inż. Michał Munnich	SWK/0141/PWOS/10		Data: 10.2012 r.
Sprawdził:	Józef Andrzej Munnich	264/69		Nr rys.: S6
Opracował:				