Poz.1.5 Przekrój 1-1

1:50[cm]

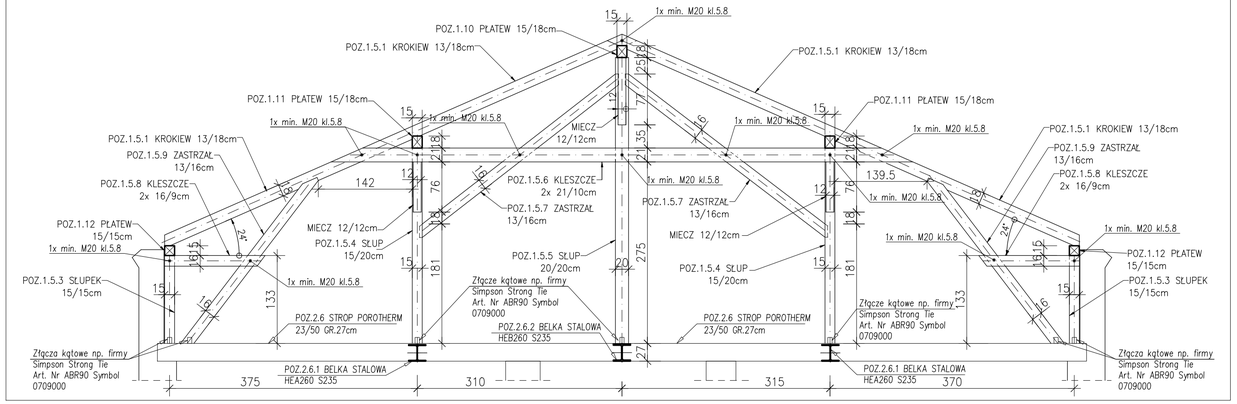

Poz.1.13 Przekrój 3-3

1:50[cm]

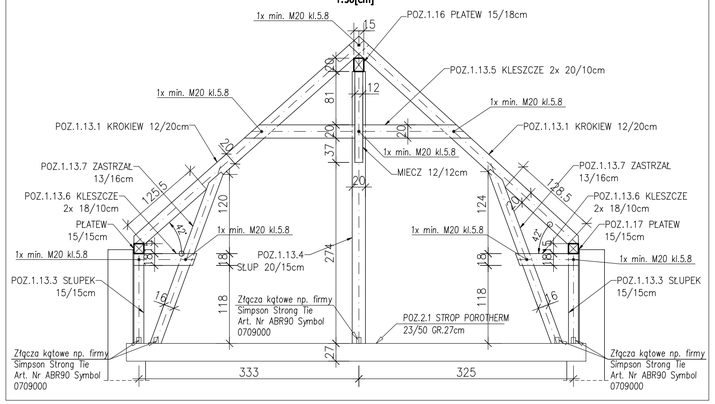

Poz.1.6 Przekrój 2-2

1:50[cm]

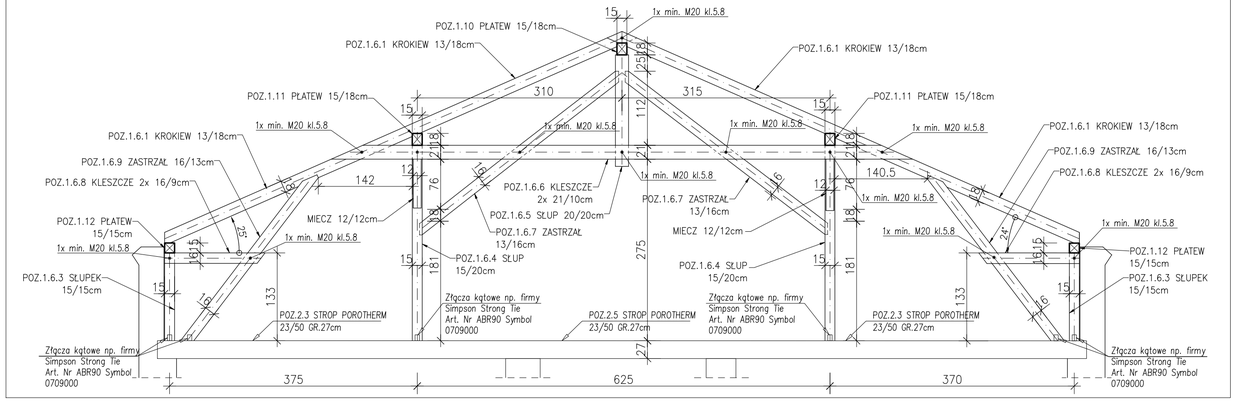

Poz.1.32 Przekrój 4-4

1:50[cm]

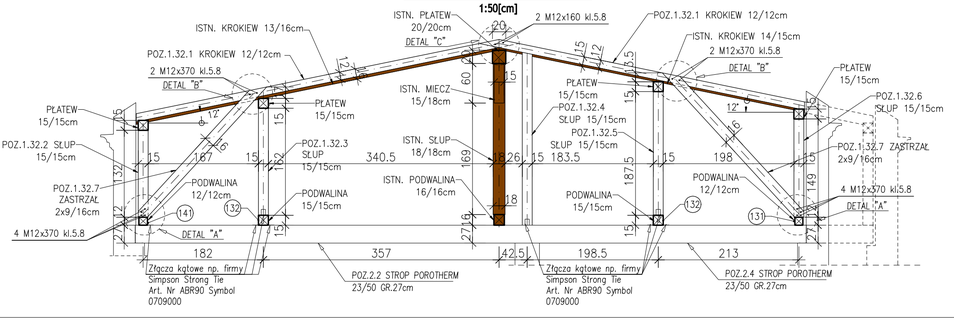

Detal "A"

1:10[cm]

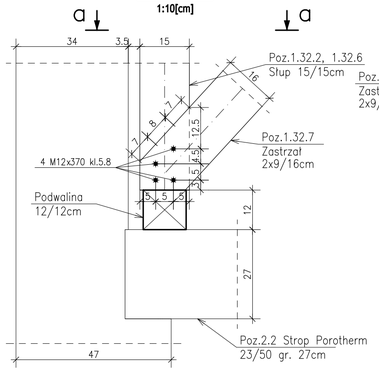

Detal "B"

1:10[cm]

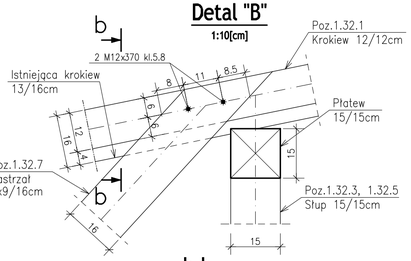

b-b

1:10[cm]

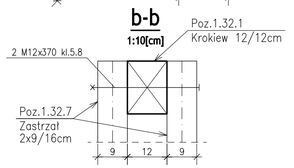

a-a

1:10[cm]

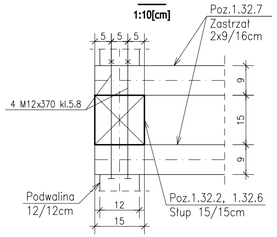

Detal "C"

1:10[cm]

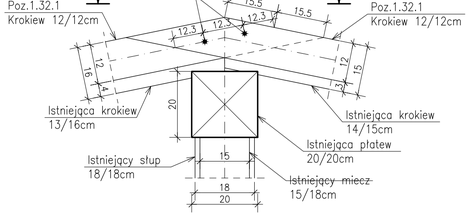

c-c

1:10[cm]

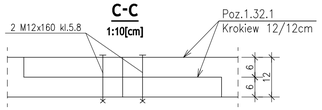

UWAGI:

1. ROZPATRYWAĆ ŁĄCZNIE Z ARCHITEKTURĄ, PROJEKTAMI BRANŻOWYMI ORAZ W SZCZEGÓLNOŚCI Z POZOSTAŁYMI RYSUNKAMI DOTYCZACYMI KONSTRUKCJI PROJEKTOWANEGO BUDYNKU.
2. WSZYSTKIE PODANE NA NINIEJSZYM RYSUNKU WYMIARY SPRAWDZAĆ NA BIEŻĄCO NA BUDOWIE.
3. NALEŻY BEZWZGLĘDNIE PRZESTRZEGAĆ ZASAD SKŁADOWANIA I WYKONANIA ZAWARTYCH W KARTACH TECHNICZNYCH I INSTRUKCJACH PRODUCENTÓW POSZCZEGÓLNYCH ELEMENTÓW KONSTRUKCJI BUDYNKU.
4. PROJEKT TECHNOLOGII MONTAŻU I WYKONANIA PROJEKTOWANEGO BUDYNKU – POZA ZAKRESEM NINIEJSZEGO OPRACOWANIA.
5. ZABEZPIECZENIA ANTYKOROZYJNE WG OPISU TECHNICZNEGO.
6. W ZESTAWIENIU DREWNA UJĘTO NADDATEK Z UWAGI NA ŚCIĘCIA LUB STRATY W WYSKOŚCI 18cm. DŁUGOŚCI ELEMENTÓW ZAOKRĄGLANO Z DOKŁADNOŚCIĄ 20cm.
7. W MIEJSCU STYKU NALEŻY ODZIELIC ELEMENTY DREWNIANE OD BETONOWYCH ORAZ STALOWYCH WARSTWĄ IZOLACJI.

UWAGA 1: ZESTAWIENIE DREWNA ZAMIESZCZONO NA RYSUNKU K01 "RZUT WIĘŹBY DACHOWEJ"

UWAGA 2: ROZMIESZCZENIE BELEK PODWALINOWYCH UJĘTO NA RYS. K04 :RZUT PODDASZA"

RYSUNEK K02 ROZPATRYWAĆ ŁĄCZNIE Z RYSUNKIEM K01.

DREWNO KLASY	C24
ŚRUBY	kl.5.8

APPIA
PRACOWNIA ARCHITEKTURY
61-749 Poznań, ul. Św. Wojciech 8, tel.61 855 35 94, e-mail: poczta@appia.pl

INWESTOR: GMINA KAŹMIERZ
Kaźmierz, ul. Szamotulska 20

OBIEKT: PAŁAC
Kaźmierz, ul. Nowowiejska, dz. 1228

TEMAT: REMONT STROPU NAD PIĘTREM, WIĘŹBY DACHOWEJ, POKRYCIA DACHOWEGO I TARASÓW

BRANŻA: KONSTRUKCJA | FAZA: PROJEKT WYKONAWCZY

AUTORZY	NR UPRAW	PODPIS
mgr inż. Beata Kustosz	WKP/0058/POOK/04	
inż. Marcin Bielecki		
mgr inż. Paulina Rydel		

TYTUŁ RYSUNKU: PRZEKROJE WIĘŹBY: 1-1; 2-2; 3-3; 4-4

SKALA: 1:50 | NR RYS.: K02

POZNAŃ, MARZEC 2014

PROJEKT TEN JEST CHRONIONY PRAWEM AUTORSKIM. KOPIOWANIE I ZMIANY JEDYNIE ZA ZGODĄ AUTORÓW.