Zawartość teczki

Część opisowa

Oświadczenie
Opis techniczny

Część rysunkowa

Plan sytuacyjny w skali	1:500	- rys. nr 1
Plan warstwicowy	1:500	- rys. nr 2
Przekrój normalny w skali	1:100	- rys. nr 3
Przekroje podłużne	1:50/500	- rys. nr 4

OPIS TECHNICZNY

do projektu wykonawczego drogowego dla obiektu:

Rozbudowa oczyszczalni ścieków w m. Kiączyn, gmina Kaźmierz

1. **Podstawa opracowania.**

- Zlecenie wystawione przez Urząd Gminy
- Mapa sytuacyjno - wysokościowa w skali 1:500.
- Decyzja nr 2/2007 o ustaleniu lokalizacji inwestycji celu publicznego.
- Projekt architektoniczny opracowany przez 'POZPROJEKT" w Poznaniu
- Charakterystyka warunków gruntowo-wodnych terenu w rejonie rozbudowy oczyszczalni ścieków opracowana przez GEO-PROFIL w Poznaniu.

2. **Przedmiot opracowania.**

Przedmiotem niniejszego opracowania jest projekt dróg wewnętrznych na terenie rozbudowywanej oczyszczalni ścieków na działkach oznaczonych Nr ewid.: 104/28 w miejscowości Kiączyn, gm.Kaźmierz.

3. **Stan istniejący**

Teren przeznaczony pod rozbudowę oczyszczalni położony jest miejscowości Kiączyn, przy drodze gminnej Gaj Wielki – Kaźmierz.
Teren ten jest zabudowany obiektami stanowiącymi oczyszczalnię ścieków. Ogrodzony. Drogi wewnętrzne utwardzone. Powierzchnia terenu działki, jest łagodnie pochylona w kierunku południowym, wyniesiona w granicach rzędnych 84.0,0-81.60m npm.

4. **Warunki gruntowo – wodne**

Badania geotechniczne przeprowadzono dla potrzeb posadowienia fundamentów zbiorników osadowych i budynków. Z geomorfologicznego rozpoznania jest to teren zlokalizowany na skraju głęboko wciętej doliny rzeki Samy, wypełnionej osadowymi gruntami mineralnymi w postaci glin zastoiskowych oraz piasków akumulacji rzecznej przykrytych w stropie

gruntami organicznymi. W warstwie przypowierzchniowej występują grunty próchnicze miąższości 0.40m. Poniżej gleby występują warstwy gruntów o charakterze zastoiskowym w postaci glin pylastych zwięzłych oraz iłów pylastych. W głębszym podłożu występują piaski drobne i średnie w stanie średnio zagęszczonym.

Ustabilizowane zwierciadło wody gruntowej występuje na głębokości 3,40 do 4,2m ppt. tj. na rzędnej około 78,50 m npm.

Szczegółowe informacje odnośnie warunków geotechnicznych terenu zawiera opinia geotechniczna.

5. Projekt.

5.1. Sytuacja

Istniejąca oczyszczalnia ścieków przeznaczona do modernizacji i rozbudowy zlokalizowana jest przy drodze gminnej Gaj Wielki - Kaźmierz. Wjazd na teren oczyszczalni następuje przez istniejące bramy wjazdowe. Istniejące drogi na terenie oczyszczalni będą przebudowane.

Zgodnie z planem zagospodarowania terenu zaprojektowano drogi wewnętrzne o szerokości 4,50-7,00 m, obsługujące poszczególne obiekty oczyszczalni.

Szczegółowe informacje o rozwiązaniu wysokościowym oraz szerokościach podano na sytuacji, przekrojach podłużnych i przekrojach normalnych.

5.2. Rozwiązanie wysokościowe

Rzędne dróg wewnętrznych nawiązano do rzędnych wjazdu na teren oczyszczalni oraz do rzędnych projektowanych obiektów i rzędnych terenu.

Pochylenia poprzeczne dróg zaprojektowano ze spadkiem do 2,3%.

Pochylenia podłużne o zmiennej wartości. Wyniesienie krawężników 6-12 cm.

Odcinek drogi nr 1 od km 0+168,08 do km 0+207,22 należy wykonać po śladzie drogi istniejącej. Na tym odcinku dla zapewnienia odwodnienia niweletę ukształtować tak by odprowadzić wodę w kierunku studzienki ściekowej, bądź od strony spływu wody wykonać krawężnik wtopiony. Pobocze na tym odcinku dobrze zagęścić.

5.3. Nawierzchnia dróg wewnętrznych

Zaprojektowano nawierzchnię z kostki brukowej, betonowej wibroprasowanej o grubości 8 cm ułożonej na podsypce cementowo-piaskowej (1:4) grubości 3 cm, na podbudowie zasadniczej z kruszywa łamanego stabilizowanego mechanicznie o grubości 27 cm, oraz na podbudowie pomocniczej grubości 25 cm z warstwy gruntu stabilizowanego cementem (z betoniarni) o wytrzymałości Rm-2.5 MPa. Krawężniki betonowe uliczne o wymiarach 15 x 30 cm na podsypce cem.-piaskowej i ławie z betonu żwirowego B-15. Spoiny wypełnione zaprawą cementową.

6. Odwodnienie

Wody opadowe na powierzchniach utwardzonych sprowadza się powierzchniowo spadkami podłużnymi i poprzecznymi w kierunku zaprojektowanych wpustów deszczowych, a dalej przykanalikami do kanalizacji deszczowej. Od strony spływu wody wykonać ściek z dwóch rzędów kostki betonowej.

7. Uwagi końcowe

7.1. Podłoże przed ułożeniem podbudowy należy zagęścić dla uzyskania wskaźnika zagęszczenia zgodnie z normą PN-S-02205 z 1998 r „Roboty ziemne. Wymagania i badania"

Wtórny moduł sprężystości podłoża powinien być nie mniejszy niż 100 MPa.

7.2. Podbudowę wykonać zgodnie z normą PN-S-06102 „Drogi samochodowe. Podbudowy z kruszyw stabilizowanych mechanicznie".

7.3 Podbudowę wykonać zgodnie normą PN-S-96012/97 "Podbudowa i ulepszone podłoże gruntu stabilizowanego cementem".

MAPA ZASADNICZA

skala 1:500

sekcja 422.221.062.

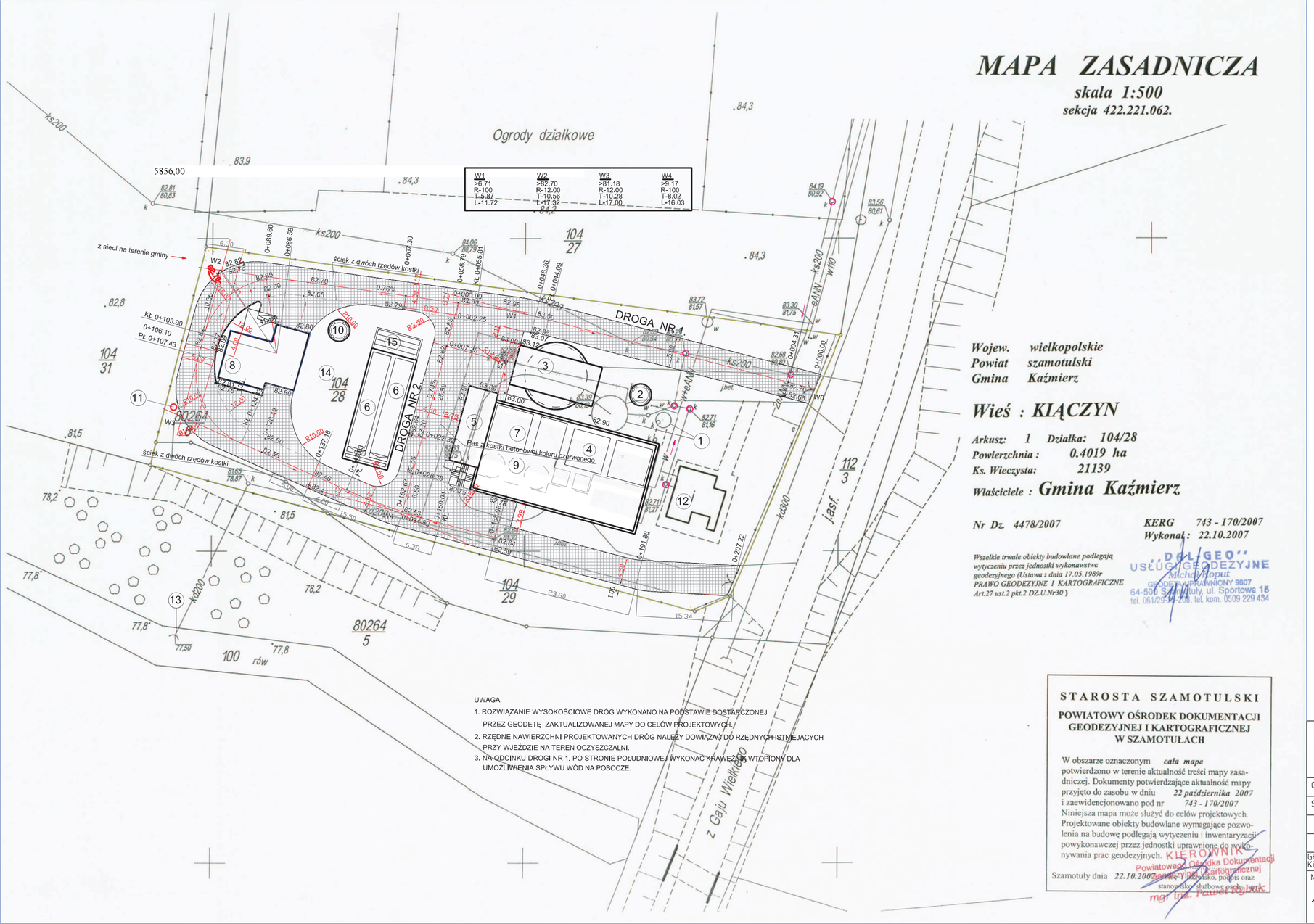

Wojew. *wielkopolskie*
Powiat *szamotulski*
Gmina *Kaźmierz*

Wieś : KIĄCZYN

Arkusz: 1 *Działka:* 104/28
Powierzchnia : 0.4019 ha
Ks. Wieczysta: 21139

Właściciele : **Gmina Kaźmierz**

Nr Dz. 4478/2007

KERG 743 - 170/2007
Wykonał : 22.10.2007

Wszelkie trwałe obiekty budowlane podlegają wytyczeniu przez jednostki wykonawstwa geodezyjnego (Ustawa z dnia 17.05.1989r PRAWO GEODEZYJNE I KARTOGRAFICZNE Art.27 ust.2 pkt.2 DZ.U.Nr30)

„DOL/GEO" USŁUGI GEODEZYJNE
Michał Dopuł
GEODETA UPRAWNIONY 9807
64-500 Szamotuły, ul. Sportowa 15
tel. 061/29-[illegible]-208, tel. kom. 0509 229 454

UWAGA
1. ROZWIĄZANIE WYSOKOŚCIOWE DRÓG WYKONANO NA PODSTAWIE DOSTARCZONEJ PRZEZ GEODETĘ ZAKTUALIZOWANEJ MAPY DO CELÓW PROJEKTOWYCH.
2. RZĘDNE NAWIERZCHNI PROJEKTOWANYCH DRÓG NALEŻY DOWIĄZAĆ DO RZĘDNYCH ISTNIEJĄCYCH PRZY WJEŹDZIE NA TEREN OCZYSZCZALNI.
3. NA ODCINKU DROGI NR 1. PO STRONIE POŁUDNIOWEJ WYKONAĆ KRAWĘŻNIK WTOPIONY DLA UMOŻLIWIENIA SPŁYWU WÓD NA POBOCZE.

STAROSTA SZAMOTULSKI

POWIATOWY OŚRODEK DOKUMENTACJI GEODEZYJNEJ I KARTOGRAFICZNEJ W SZAMOTUŁACH

W obszarze oznaczonym *cała mapa* potwierdzono w terenie aktualność treści mapy zasadniczej. Dokumenty potwierdzające aktualność mapy przyjęto do zasobu w dniu *22 października 2007* i zaewidencjonowano pod nr *743 - 170/2007*
Niniejsza mapa może służyć do celów projektowych.
Projektowane obiekty budowlane wymagające pozwolenia na budowę podlegają wytyczeniu i inwentaryzacji powykonawczej przez jednostki uprawnione do wykonywania prac geodezyjnych.

Szamotuły dnia *22.10.2007*

KIEROWNIK Powiatowego Ośrodka Dokumentacji Geodezyjnej i Kartograficznej
mgr inż. Paweł Rybak

Legenda oznaczeń

- Kanalizacja istniejąca do likwidacji
- Kanalizacja istniejąca do wykorzystania
- Kanalizacja projektowana
- Osad recyrkulowany
- Osad nadmierny
- Ścieki oczyszcz do celów technolog.
- Wodociąg istn. do wykorzystania
- Wodociąg proj
- Sieć dezodoryzacji
- Sieć cieplna, preizolowana
- Ogrodzenie - projektowane
- Obiekty projektowane
- Pow. utwardzone, drogi projektowane
- Zieleń niska

Obiekty

1. Przepompownia i zbiornik - do liwidacji
2. Przepompownia - projektowana
3. Stacja odbioru ścieków dowożonych - projektowana
4. Reaktor biologiczny - rozbudowa i modernizacja
5. Zblokowana oczyszczalnia mechaniczna - projektowana
6. Osadnik wtórny - projektowany
7. Komory stabilizacji osadu - modernizacja ist. komór nitryfikacji
8. Stacja odwadniania osadu - projektowana
9. Pomieszczenie dmuchaw i pomp do osadu, kotłownia - projektowane
10. Zbiornik z przepompownią ścieków oczyszczonych - projektowany
11. Komora pomiarowa ścieków oczyszczonych - projektowana
12. Budynek socjalny ze sterownią - istniejący
13. Wylot ścieków oczyszczonych - istniejący
14. Biofiltr - projektowany
15. Kaskada ścieków oczyszczonych - projektowana

PRZEDSIĘBIORSTWO PROJEKTOWO-USŁUGOWE POZPROJEKT

Zadanie Inwestycyjne:
ROZBUDOWA OCZYSZCZALNI ŚCIEKÓW KIĄCZYN GM. KAŹMIERZ

Opracował:	inż. D. Glinkowska-Muszyńska	310/79/Pw	XII.08	
Sprawdził:				
Gł. projektant Kierownik Pracowni	mgr inż. arch. M.Deresiński	207/90/Pw	XII.08	
Nr zlecenia: 1264/07	Imię i nazwisko:	Nr upr.:	Data:	Podpis:
	Branża: pr. wykonawczy			

Adres obiektu:
Dz. nr ewid. 104/28
Kiączyn gm. Kaźmierz

Obiekt:
OCZYSZCZALNIA ŚCIEKÓW

Treść rys.: PLAN SYTUACYJNY

Skala: 1:500

Nr rys.: D/0-01

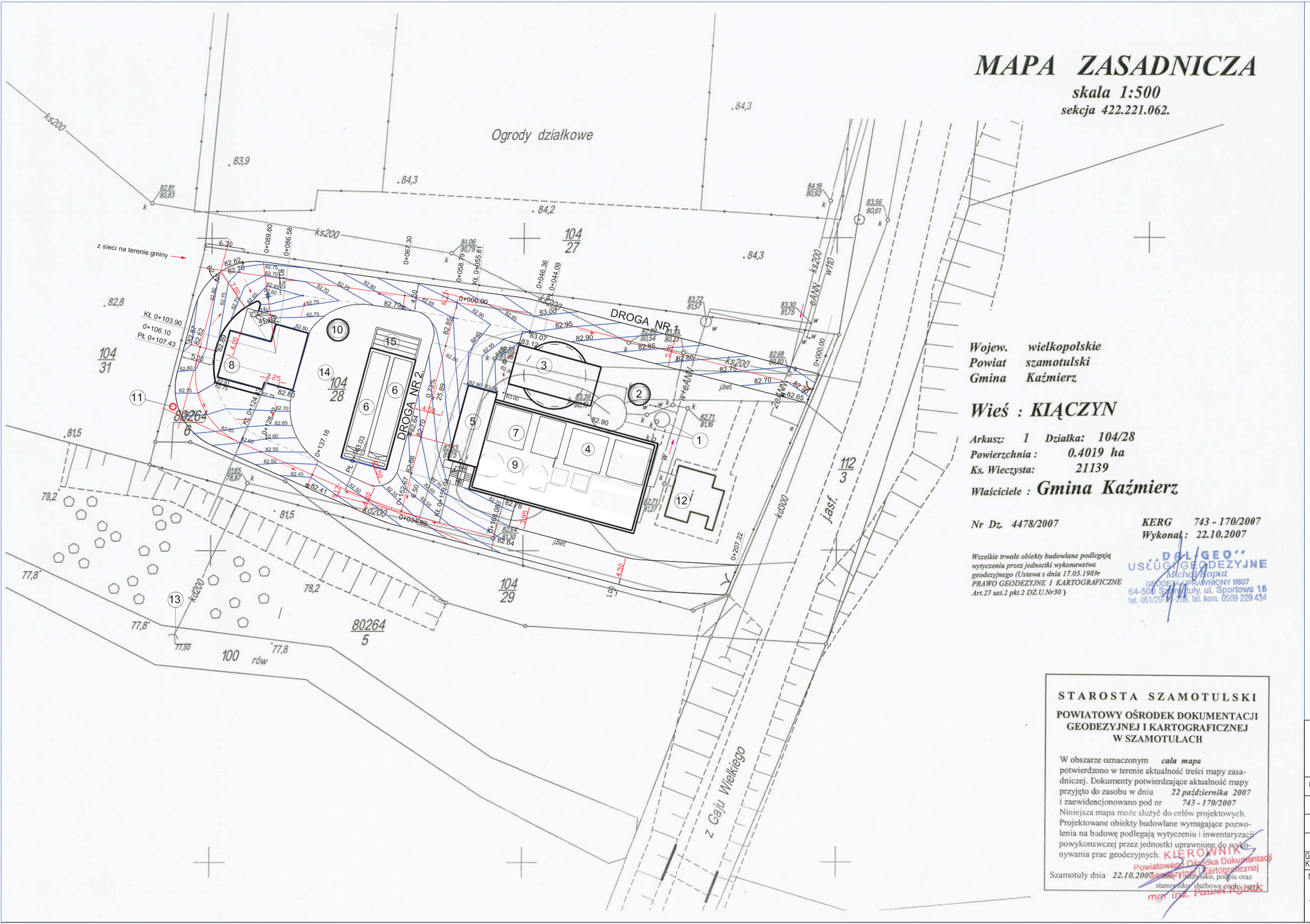

MAPA ZASADNICZA

skala 1:500

sekcja 422.221.062.

Wojew. *wielkopolskie*
Powiat *szamotulski*
Gmina *Kaźmierz*

Wieś : KIĄCZYN

Arkusz: 1 *Działka:* 104/28
Powierzchnia : 0.4019 ha
Ks. Wieczysta: 21139

Właściciele : **Gmina Kaźmierz**

Nr Dz. 4478/2007

KERG 743 - 170/2007
Wykonał : 22.10.2007

Wszelkie trwałe obiekty budowlane podlegają wytyczeniu przez jednostki wykonawstwa geodezyjnego (Ustawa z dnia 17.05.1989r PRAWO GEODEZYJNE I KARTOGRAFICZNE Art.27 ust.2 pkt.2 DZ.U.Nr30)

„DOLGEO"
USŁUGI GEODEZYJNE
Michał Hoput
GEODETA UPRAWNIONY 9807
64-500 Szamotuły, ul. Sportowa 15
tel. 061/29-14-208, tel. kom. 0509 229 434

STAROSTA SZAMOTULSKI

POWIATOWY OŚRODEK DOKUMENTACJI GEODEZYJNEJ I KARTOGRAFICZNEJ W SZAMOTUŁACH

W obszarze oznaczonym *cała mapa* potwierdzono w terenie aktualność treści mapy zasadniczej. Dokumenty potwierdzające aktualność mapy przyjęto do zasobu w dniu *22 października 2007* i zaewidencjonowano pod nr *743 - 170/2007*
Niniejsza mapa może służyć do celów projektowych.
Projektowane obiekty budowlane wymagające pozwolenia na budowę podlegają wytyczeniu i inwentaryzacji powykonawczej przez jednostki uprawnione do wykonywania prac geodezyjnych.

Szamotuły dnia *22.10.2007*

KIEROWNIK
Powiatowego Ośrodka Dokumentacji Geodezyjnej i Kartograficznej
mgr inż. Paweł Rybak

imię i nazwisko, podpis oraz stanowisko służbowe osoby upr.

Legenda oznaczeń

- Kanalizacja istniejąca do likwidacji
- Kanalizacja istniejąca do wykorzystania
- Kanalizacja projektowana
- Osad recyrkulowany
- Osad nadmierny
- Ścieki oczyszcz do celów technolog.
- Wodociąg istn. do wykorzystania
- Wodociąg proj
- Sieć dezodoryzacji
- Sieć cieplna, preizolowana
- Ogrodzenie - projektowane
- Obiekty projektowane
- Pow. utwardzone, drogi projektowane
- Zieleń niska

Obiekty

1. Przepompownia i zbiornik - do liwidacji
2. Przepompownia - projektowana
3. Stacja odbioru ścieków dowożonych - projektowana
4. Reaktor biologiczny - rozbudowa i modernizacja
5. Zblokowana oczyszczalnia mechaniczna - projektowana
6. Osadnik wtórny - projektowany
7. Komory stabilizacji osadu - modernizacja ist. komór nitryfikacji
8. Stacja odwadniania osadu - projektowana
9. Pomieszczenie dmuchaw i pomp do osadu, kotłownia - projektowane
10. Zbiornik z przepompownią ścieków oczyszczonych - projektowany
11. Komora pomiarowa ścieków oczyszczonych - projektowana
12. Budynek socjalny ze sterownią - istniejący
13. Wylot ścieków oczyszczonych - istniejący
14. Biofiltr - projektowany
15. Kaskada ścieków oczyszczonych - projektowana

PRZEDSIĘBIORSTWO PROJEKTOWO-USŁUGOWE
POZPROJEKT

Zadanie Inwestycyjne:
ROZBUDOWA OCZYSZCZALNI ŚCIEKÓW KIĄCZYN GM. KAŹMIERZ

Opracował:	inż. D. Glinkowska-Muszyńska	310/79/Pw	XII.08	
Gł. projektant Kierownik Pracowni	mgr inż. arch. M.Deresiński	207/90/Pw	XII.08	
Nr zlecenia: 1264/07	Imię i nazwisko:	Nr upr.:	Data:	Podpis:
	Branża: pr. wykonawczy			

Adres obiektu:
Dz. nr ewid. 104/28
Kiączyn gm. Kaźmierz

Obiekt:
OCZYSZCZALNIA ŚCIEKÓW

Treść rys.: PLAN WARSTWICOWY

Skala: 1:500

Nr rys.: D/0-02

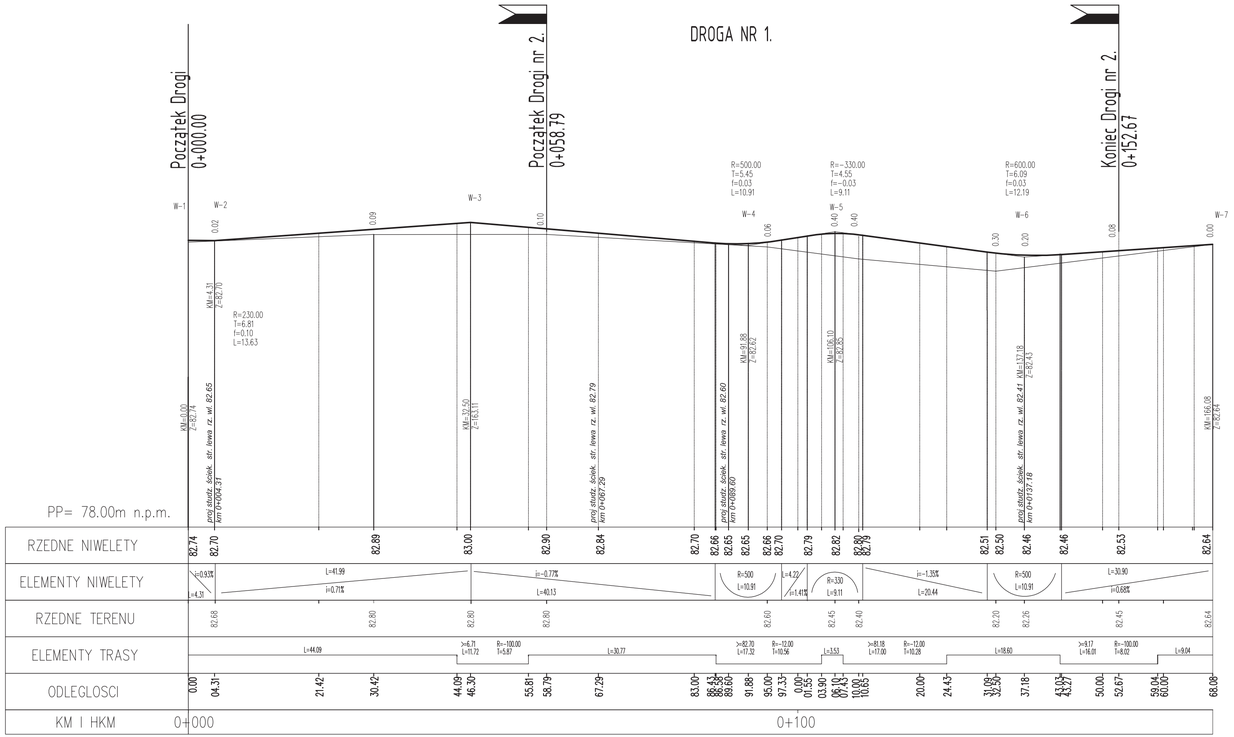

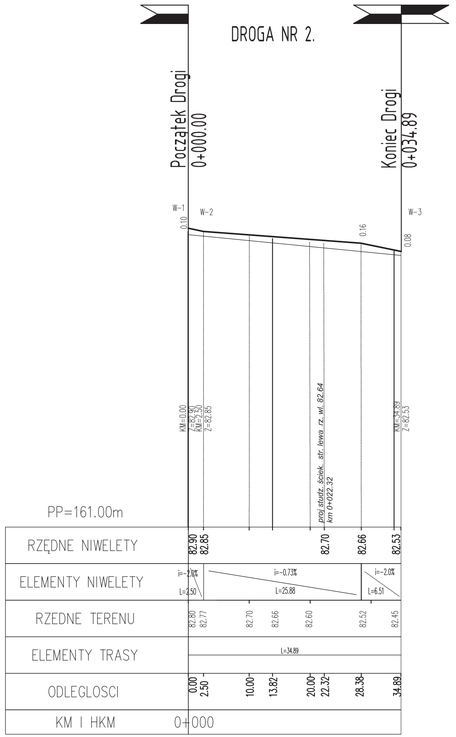

PRZEDSIĘBIORSTWO PROJEKTOWO-USŁUGOWE PROJEKT				Zadanie Inwestycyjne: ROZBUDOWA OCZYSZCZALNI ŚCIEKÓW KIĄCZYN GM. KAŹMIERZ	
Projektant:	inż. D. Glinkowska-Muszyńska	310/79/PW		Miejscowość: Kiączyn k. Kaźmierza	
Opracował:	inż. D. Glinkowska-Muszyńska	310/79/PW			
				Obiekt: OCZYSZCZALNIA ŚCIEKÓW	
Kier.Prac.	mgr inż. arch. M.Deresiński	207/90/PW		Treść rys.: PRZEKROJE PODŁUŻNE	Skala: 1:50/500
Nr zlecenia	Imię i nazwisko	Nr upraw.	Data / Podpis		
	Branża: drogowa		Stadium: pr. wykonawczy		Nr rys.: 4.

Przekrój normalny

Drogi wewnętrzne

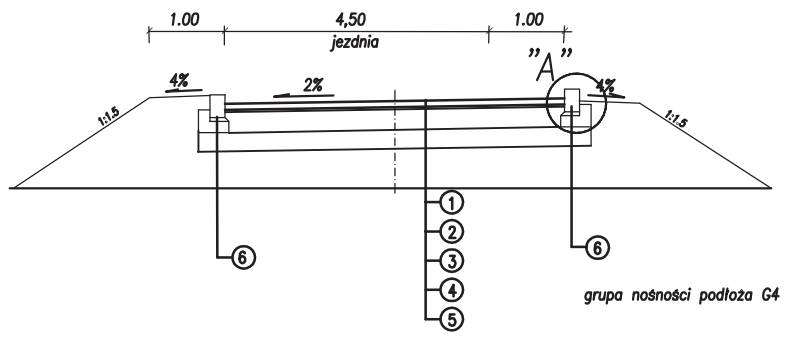

skala 1:100

Szczegół A

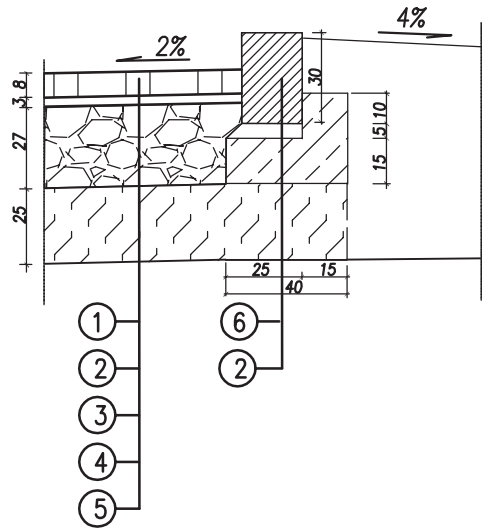

skala 1:25

Szczegół w ścieku

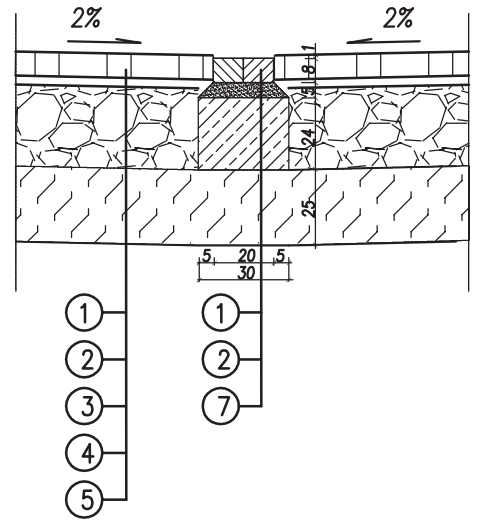

OBJAŚNIENIA

Konstrukcja nawierzchni

1. Nawierzchnia z kostki betonowej wibroprasowanej grubości 8cm
2. Podsypka cementowo–piaskowa (1:3) grubości 3cm
3. Warstwa podbudowy zasadniczej z kruszywa łamanego stabilizowanego mechanicznie o uziarnieniu ciągłym 0/31,5 mm wg PN–S–06102 grub. 27cm
4. Warstwa wzmacniająca podłoże z gruntu stabilizowanego cementem o Rm=2,5 MPa grub. 25cm
5. Grunt kwalifikowany wg PN–S–02205
6. Krawężnik betonowy o wymiarach 15x30 cm z betonu wibroprasowanego na podsypce cementowo–piaskowej grubości 5 cm i ławie z oporem z betonu B–15
7. Ława z betonu B20 o wym. 30x24cm

PRZEDSIĘBIORSTWO PROJEKTOWO-USŁUGOWE POZPROJEKT					Zadanie Inwestycyjne: ROZBUDOWA OCZYSZCZALNI ŚCIEKÓW W M. KIĄCZYN , GM. KAŹMIERZ	
Projektant:	inż. D. Glinkowska-Muszyńska	310/79/PW			Adres obiektu: DZ. NR EWID. 104/28 KIĄCZYN, GM. KAŹMIERZ	
Opracował:	inż. D. Glinkowska-Muszyńska	310/79/PW				
					Obiekt: OCZYSZCZALNIA ŚCIEKÓW	
Kier.Prac.	mgr inż. arch. M.Deresiński	207/90/PW			Treść rys: PRZEKROJE NORMALNE	Skala 1:100
Nr zlecenia	Imię i nazwisko	Nr upraw.	Data	Podpis		
1264/07	Branża drogowa		Stadium pr. wykonawczy			Nr rys. 3.