Blok pod załamanie trasy

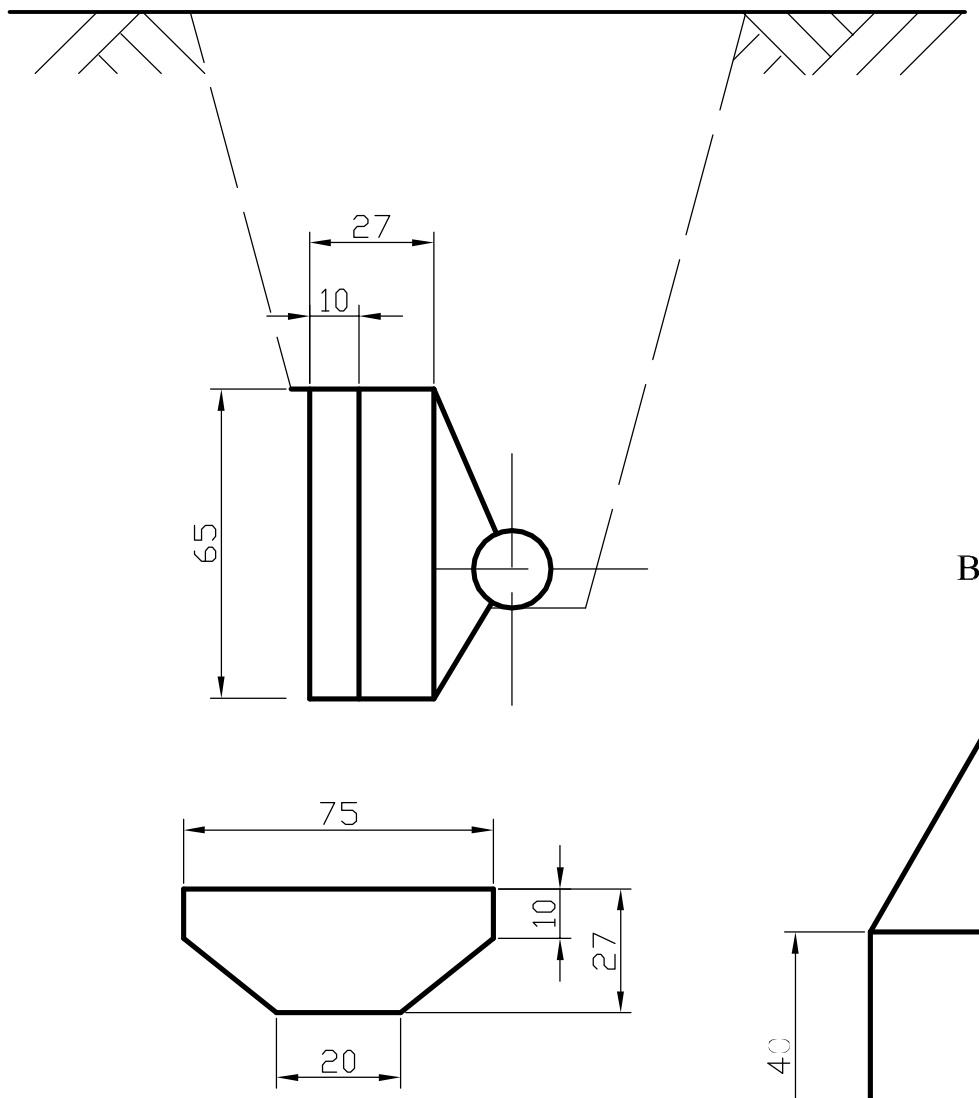


Opaska skrzynki zasuwy
(krążek żelbetowy)

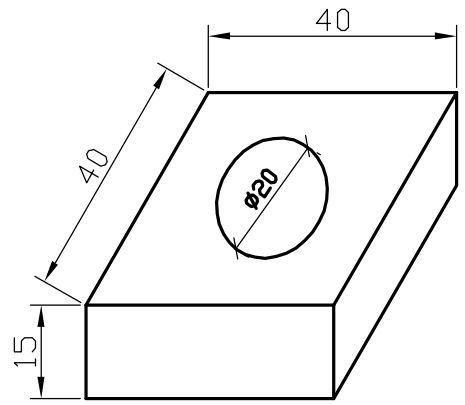


Opaska hydrantu

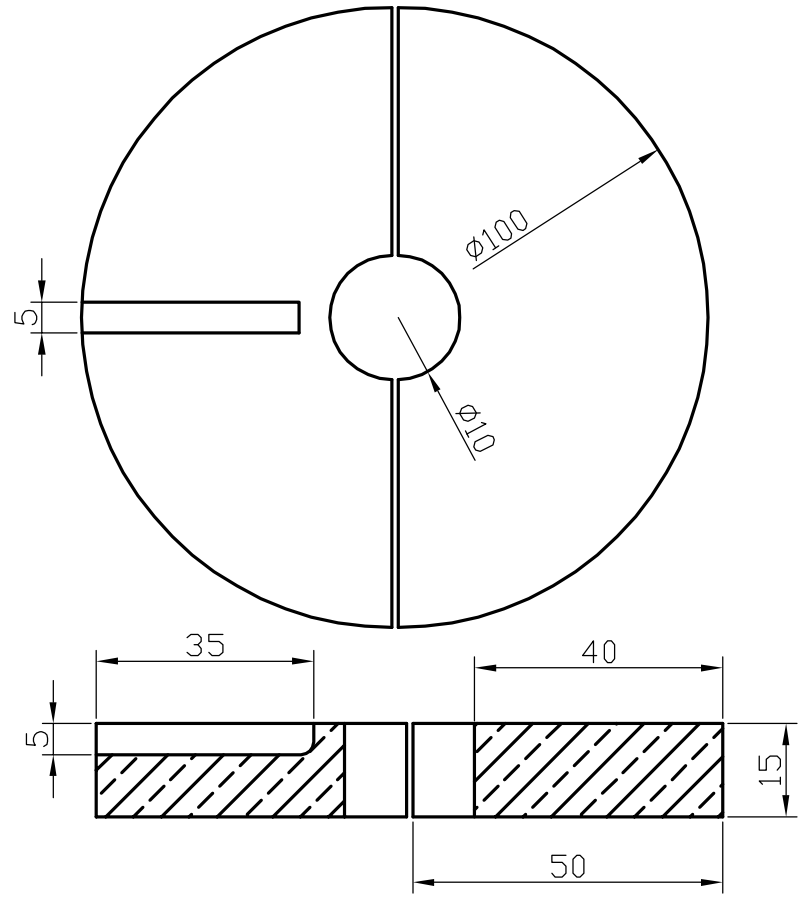


Blok pod hydrant

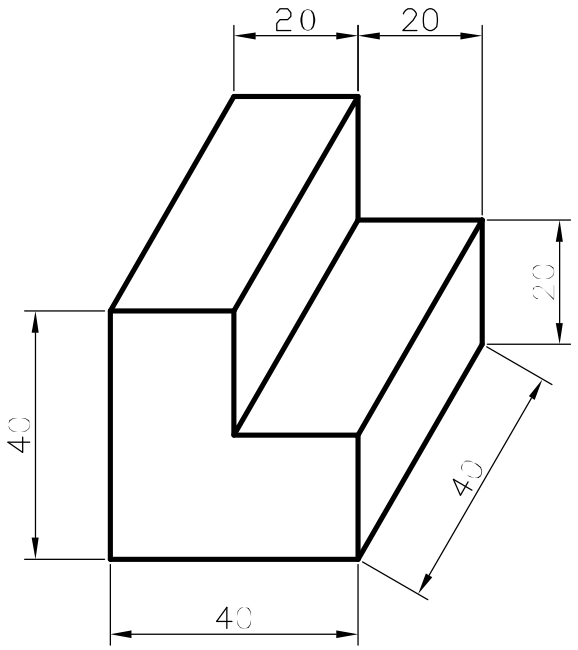


Blok pod zasuwę

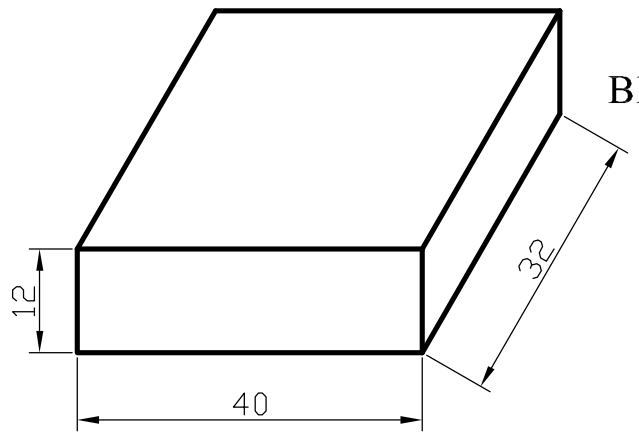


Uwaga:

1. Opaska skrzynki zasuwy (krążek żelbetowy) 40 x 40 cm z otworem ϕ 20 cm zbrojony. Konstrukcja górna i dolna ϕ 8 mm co 9 cm.
2. Wymiary elementów podano w cm
3. Beton opasek klasy B-15
4. Beton pod zasuwy klasy B-15

| | | | | | |
|---|---|---|---|---|---|
| Nazwa rysunku: TYPOWE BLOKI OPOROWE | | | | | Nr rysunku: 20 |
| Obiekt: AKTUALIZACJA PROJEKTU SIECI WODOCIAGOWEJ DLA SOŁECTW W GM. KAZIMIERZA WIELKA: DONATKOWICE, GORZKÓW PLECHÓW, PLECHÓWKA I ŁYCZAKÓW. | | | | | Skala: 1:100 |
| Projektował: mgr inż. D. ŚLIZ | Specjalność: INSTAL.–INŻ. | Nr uprawnień: KL – 178/90 | Podpis: | Data: 10.2013r | Stadium: PB/PW |
| Asystent: mgr inż. Ł. JEŻEWSKI | | | | 10.2013r | |
| Asystent: mgr inż. P. MAURYCY | | | | 10.2013r | Firma: PROENCO ul. Warszawska 30/10 25–312 Kielce |
| Sprawdził: inż. L. RAUNER | INSTAL.–INŻ. | GP–III–7342/170/92 | | 10.2013r | |