PRZEKRÓJ 1-1

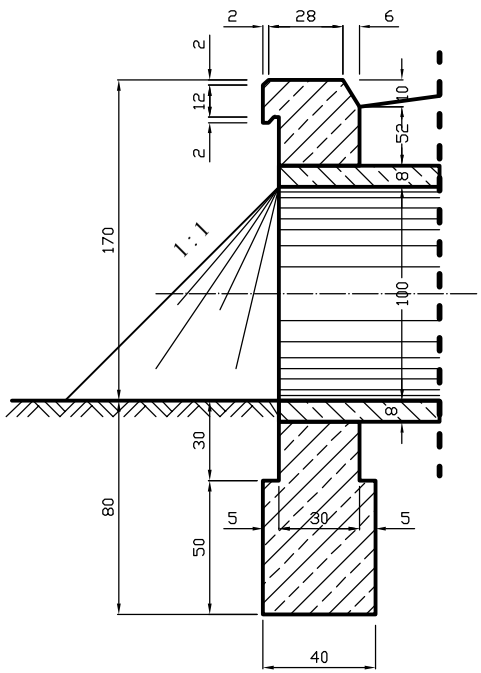

WIDOK PRZEPUSTU fi 100cm

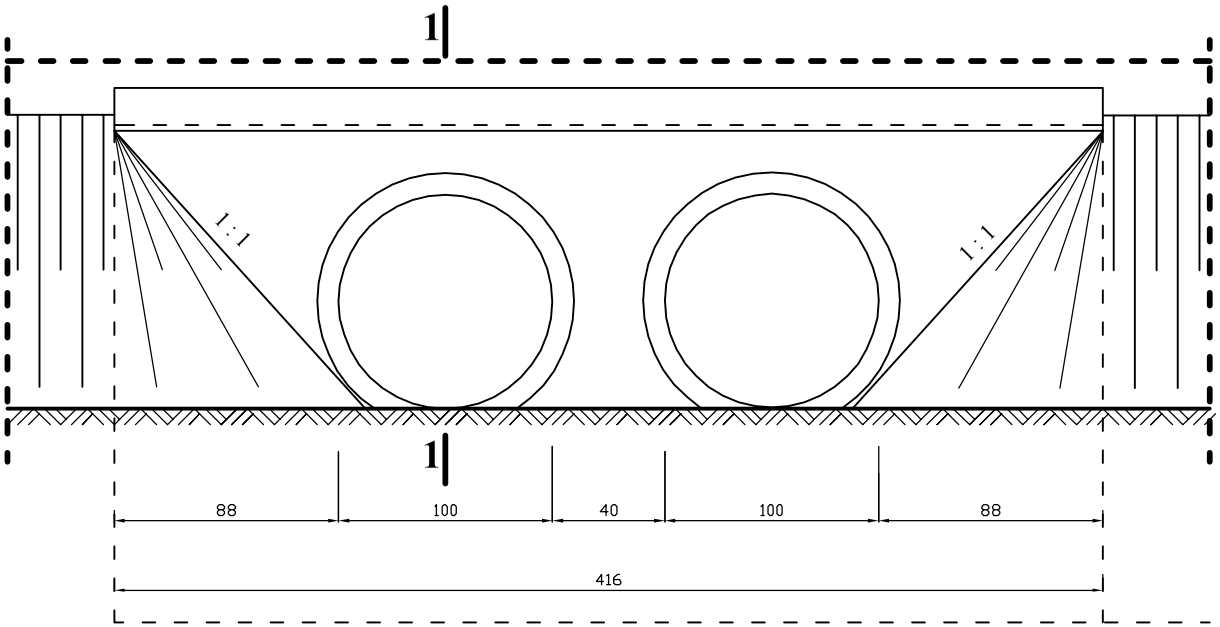

TEMAT: Przebudowa drogi gminnej w msc. Kamieńczyce, od km 0+000 do km 0+425, dł. 425mb - nawalny deszcz 2012r.			DATA 08-2014r.
INWESTOR: Miasto i Gmina Kazimierza Wielka.			RYS. NR. - 6
WIDOK I PRZEKRÓJ ŚCIANEK CZOŁOWYCH PRZEPUSTU fi 100cm	SKALA 1 : 50	NR. UPR.	PODPIS:
PROJEKTOWAŁ:	mgr inż. Roman Suchoń	KL-520/94.	