SZCZEGÓŁY KONSTRUK(

PRZEKRÓJ

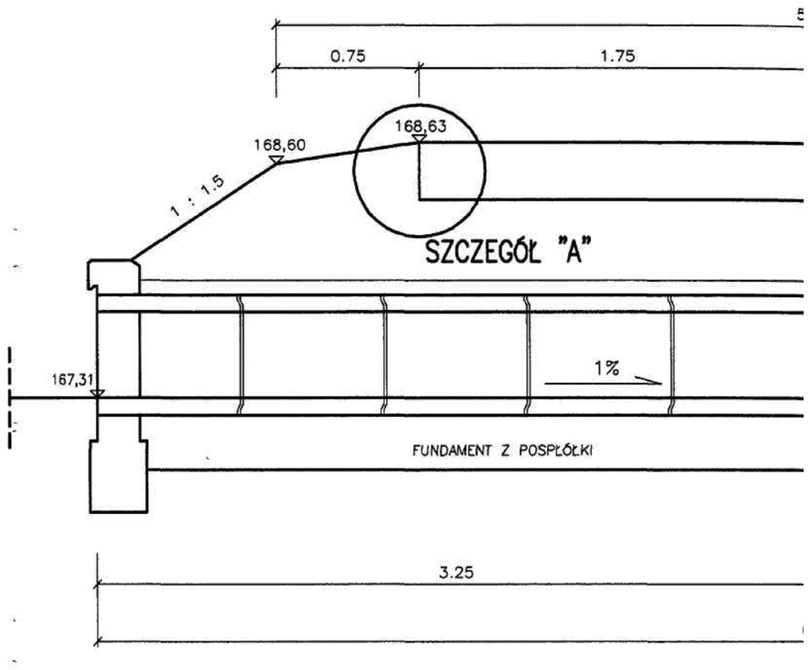

SZCZEGÓŁ ŚCIANKI CZOŁOWEJ

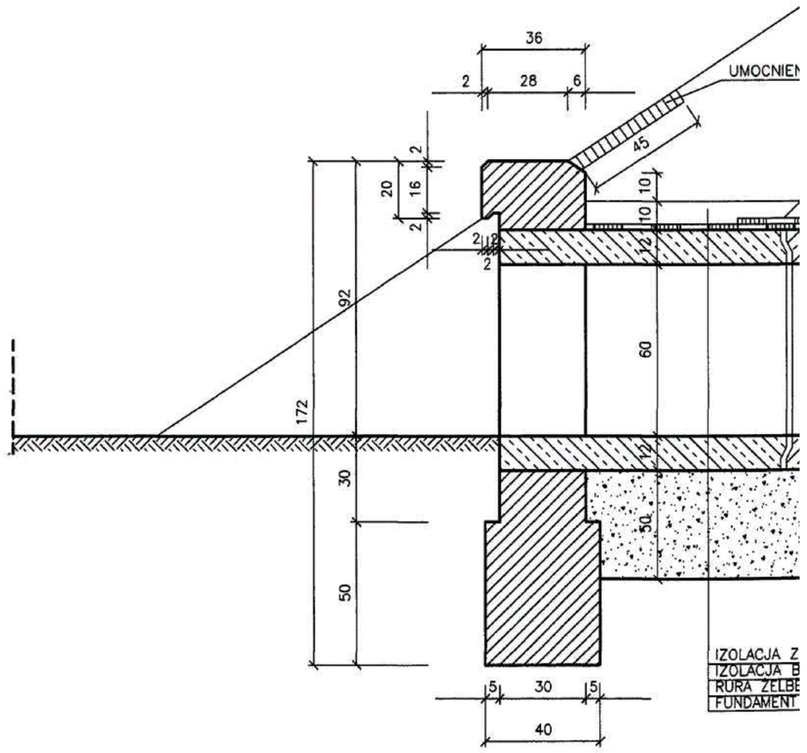

WIDOK OD STRONY WYLOTU PRZEKRÓJ 1–1

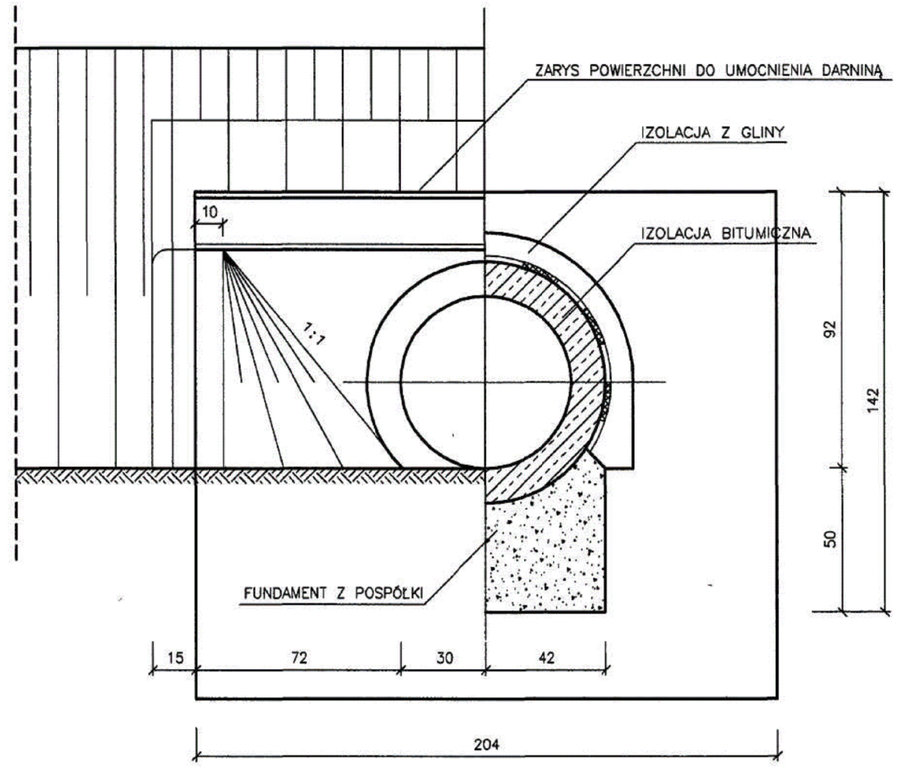

Nazwa rysunku: Szczegóły konstrukcyjne przepustu fi 0,6m					Nr rysunku: 8
Obiekt: Projekt sieci wodociągowej dla sołectw Nagórzanki, Zysławice, Wojsławice, Dalechowice,Krzyszkowice, Chruszczyna Mała, Chruszczyna Wielka, Łękawa, Wielgus, Sieradzice, Góry Sieradzkie, Boronice, Pasmiechy gm. Kazimierza Wielka:					Skala: bez skali
					Stadium: PB/PW
Projektował:	Specjalność:	Nr upr.:	Podpis:	Data:	
				12.2007r.	
Asystent projektanta:					
Sprawdził:					
				12.2007r.	