A - A
PRZYCZÓŁEK OD STRONY
MIEJSCOWOŚCI OBIECANOWO
skala 1:50

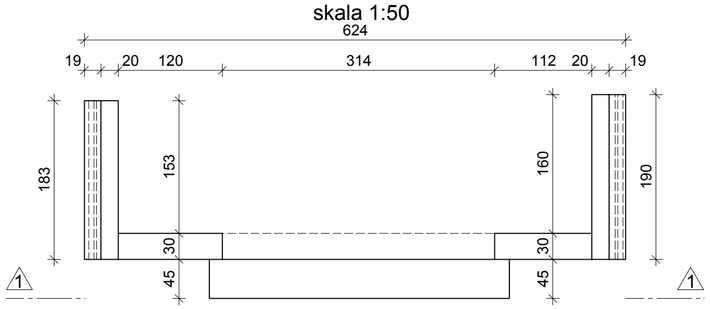

B - B
PODPORA POŚREDNIA OD STRONY
MIEJSCOWOŚCI OBIECANOWO
(PRZĘSŁO NAD PODPORĄ)
skala 1:50

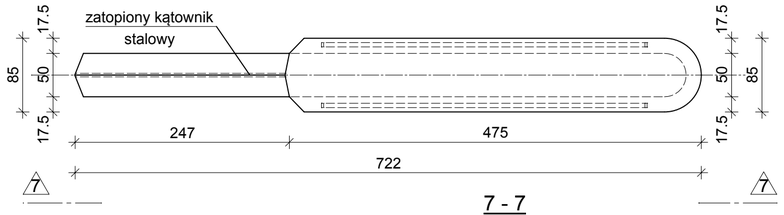

2 - 2

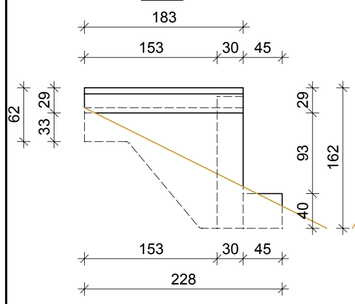

1 - 1

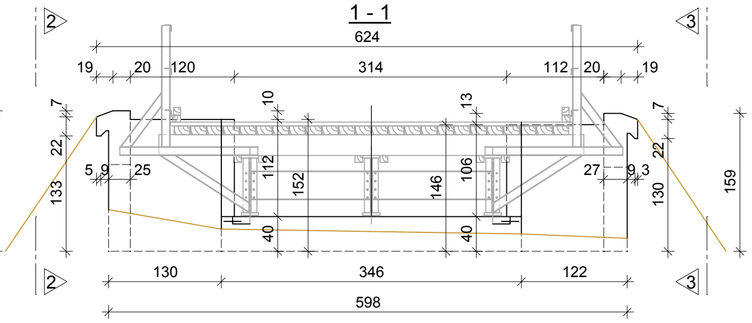

3 - 3

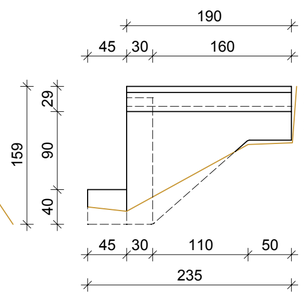

7 - 7

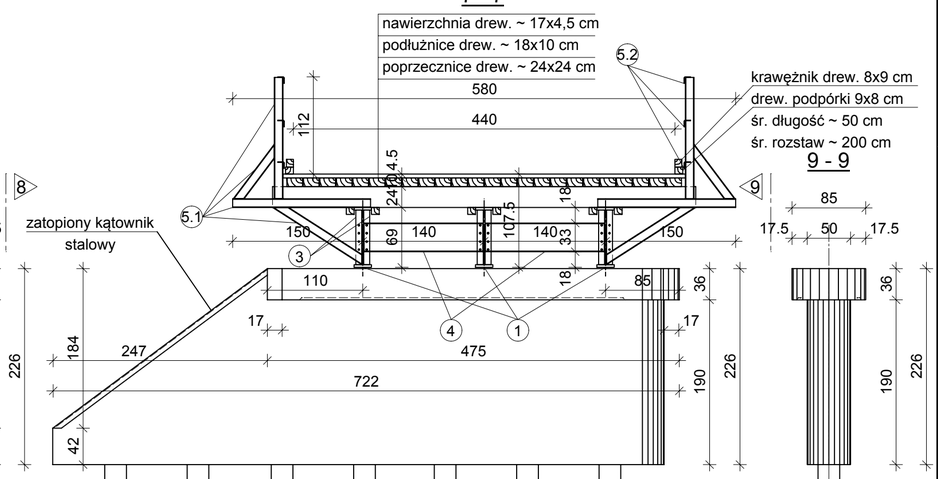

8 - 8

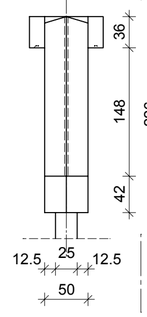

9 - 9

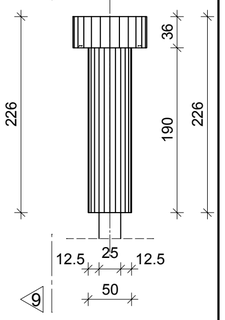

C - C
PRZYCZÓŁEK OD STRONY
MIEJSCOWOŚCI BUDZYNO
skala 1:50

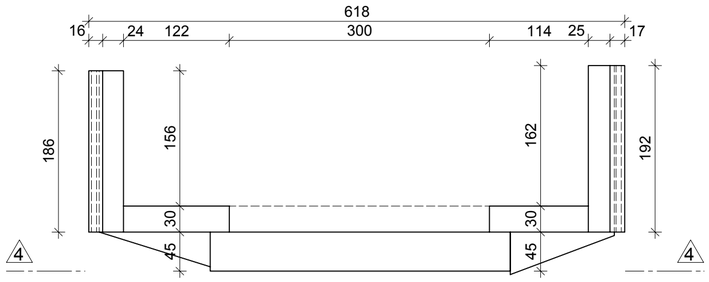

5 - 5

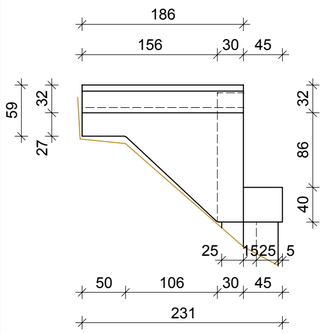

4 - 4

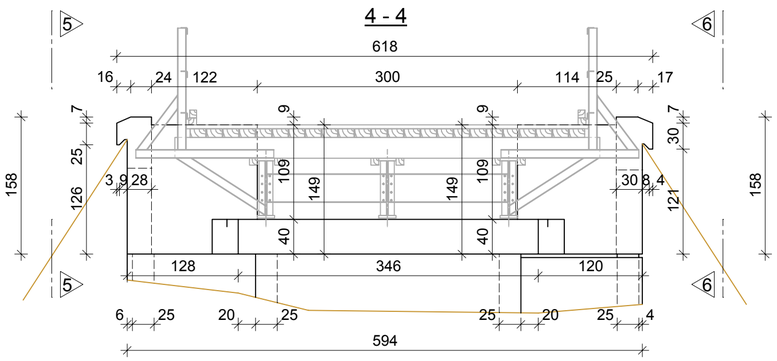

6 - 6

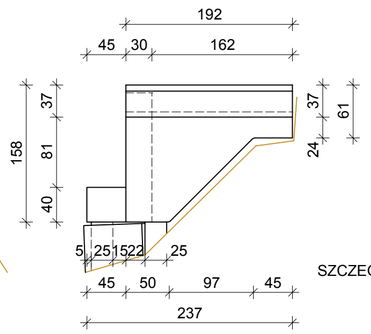

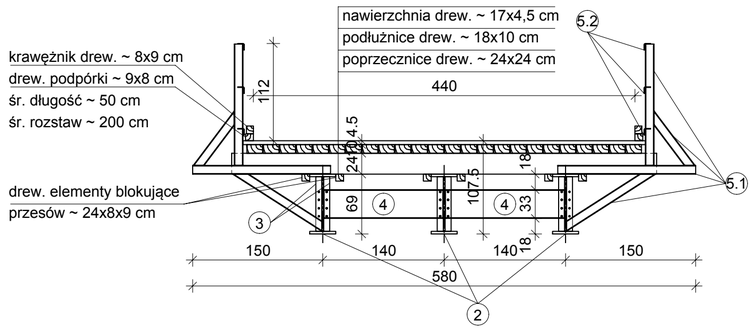

SZCZEGÓŁ ELEMENTÓW STALOWYCH
skala 1:25

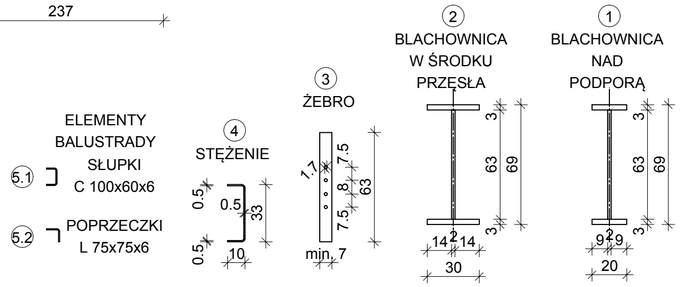

KGE Sp.zo.o. S.k. KG ENGINEERING 03-236 Warszawa ul. Annopol 3 tel. 0 22-519-01-10 fax. 0 22-519-01-09		INWESTOR **Urząd Gminy** **Karniewo** ul. Pułtuska 3 06 - 425 Karniewo	
OBIEKT PROJEKT WYKONAWCZY REMONTU MOSTU W OBIECANOWIE DZ. EWID: 23, 51 obręb Budzyno/Nawiry; 1, 9, 10, 12 obręb Obiecanowo			
RYSUNEK INWENTARYZACJA - PRZEKROJE POPRZECZNE			
PROJEKTANT mgr inż. Kazimierz Golonka upr.bud. 83/86/UW	PODPIS	SPRAWDZAJĄCY mgr inż. Czesław Prędota upr. MAZ/0184/POOM/04	PODPIS
OPRACOWAŁA Marianna Irek	PODPIS	DATA 25.04.2012	SKALA 1:100	NR RYSUNKU 3