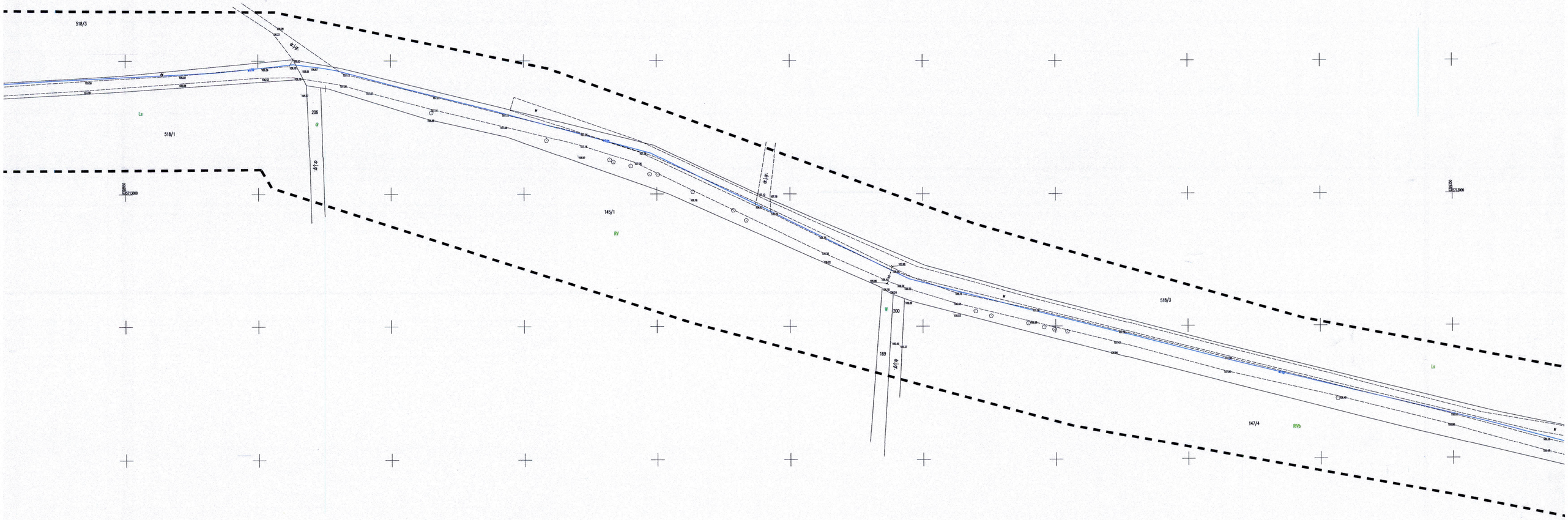

SZKIC ORIENTACYJNY 1:10000

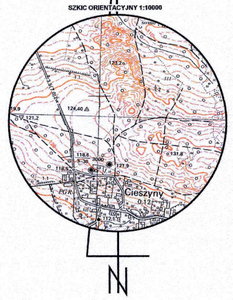

Poświadcza się, że niniejszy dokument został opracowany w wyniku prac geodezyjnych i kartograficznych, których wynikiem zawiera operat techniczny wpisany do ewidencji materiałów państwowego zasobu geodezyjnego i kartograficznego

GK.6640.256.2018

(identyfikator ewidencyjny nadany zasobu - operatu technicznego)

28-05-2018

(Data opracowania operatu technicznego)

GEODETA UPRAWNIONY
Waldemar Jankowiak
ul. Podzamcze 4a/2
63-900 RAWICZ, tel. 5463809
nr uprawnień 0019/2010

MAPA DO CELÓW PROJEKTOWYCH		
Oznaczenie kancelaryjne zgłoszenia pracy geodezyjnej		GK.6640.256.2018
Nazwa miejscowości		Cieszyny
Jednostka ewidencyjna	identyfikator	020402_2
	nazwa	Jemielno
Obręb ewidencyjny	identyfikator	020402_2.0018
	nazwa	Cieszyny
Skala mapy		1:500
Godło mapy		6.158.08.131.2 6.158.08.131.1 6.158.08.074.3 6.158.08.121.1
Nazwa układu współrzędnych	prostokątnych płaskich	2000/18
	układu wysokości	Kronsztadt 86
Oznaczenie granic obszaru, który był przedmiotem aktualizacji.		– – – – –
Informacje o służebnościach gruntowych mających wpływ na zagospodarowanie gruntów, zlokalizowanych w granicach projektowanej inwestycji *)		✓ Nie badano
Data opracowania mapy		28-05-2018

nazwa / imię i nazwisko wykonawcy mapy:
GEODEZYJNO-KARTOGRAFICZNE
Waldemar Jankowiak
63-900 RAWICZ, ul. Podzamcze 4a/2
NIP 6150741-303 REGON 410-09-82
imię i nazwisko geodety uprawnionego opracował mapę

GEODETA UPRAWNIONY
Waldemar Jankowiak
ul. Podzamcze 4a/2
63-900 RAWICZ, tel. 5463809
nr uprawnień 0019/2010
podpis osoby reprezentującej wykonawcę i podpis geodety, który opracował mapę

*) Należy podać skrótowy opis służebności gruntowej wraz ze sposobem jej oznaczenia
– na mapie, a w przypadku kiedy nie wykonano ustalenia obciążeń służebnościami
– zamieścić stosowną informację.