OPIS TECHNICZNY DO PROJEKTU URZĄDZENIA TERENÓW REKREACYJNO–INTEGRACYJNYCH WE WSI SIENNICA-LIPUSY.

1. ISTNIEJĄCE ZAGOSPODAROWANIE TERENU

Działka o nr ewid. gr. 49, położona na terenie zabudowy wsi Siennica-Lipusy, aktualnie nie jest użytkowana. Działka od strony zachodniej przylega do drogi gminnej, natomiast od strony północnej przylega do działek z zabudową zagrodową. Od strony wschodniej działkę przylega do pól uprawnych. Na działce nie znajdują się żadne budynki. Teren posiada lekki spadek w kierunku południowym, w kierunku rzeki. W części środkowej działki znajduje się zbiornik wodny o powierzchni około 762 m^2.

2.1.. PROJEKTOWANE ZAGOSPODAROWANIE TERENU.

Opracowanie obejmuje wykonanie następujących obiektów:

2.1.1. ..... ALTANA:

Zestawienie powierzchni:

powierzchnia zabudowy 24,75 m2,

wysokość kalenicy od poziomu terenu ..... 3,86 m,

wysokość okapu od poziomu terenu ..... 1,04 m.

Konstrukcja

- FUNDAMENTY

Stopy fundamentowe z betonu B-20, wysokość stóp dopasowana do różnicy wysokości terenu. W stopach zakotwione kotwy ze stali ocynkowanej do zamocowania słupków

- SŁUPKI

Słupki wykonane z drewna sosnowego o wymiarach 14/14, czterostronnie struganego, zaimpregnowanego preparatem „Fobos 4M" i pomalowane lakierobejcą „AltaxinQ" firmy Altax w kolorze orzech. Zamocowane do fundamentów za pomocą kotew stalowych ocynkowanych, pomiędzy słupki a fundament podłożyć folię fundamentową.

- DACH

Konstrukcja dachu krokwiowa wykonana z kantówek o wymiarach 7/14, opartych belce kalenicowej i zastrzałach 7/14 z drewna sosnowego, zaimpregnowanego preparatem „Fobos 4M" i pomalowanego lakierobejcą „AltaxinQ" firmy Altan w kolorze orzech,

Dach pokryty blachodachówką w kolorze brązowym na ruszcie z łat/kontrłat 3x4cm.

Spodnia strona połaci odeskowana listwami boazeryjnymi zaimpregnowane preparatem „Fobos 4M" i pomalowanego lakierobejcą „AltaxinQ" firmy Altan w kolorze orzech.

- PODŁOGA

Podłoga wykonana z kostki betonowej gr 6 cm na podsypce cementowo-piaskowej gr 5 cm.

- ŁAWKI

Ławki o wymiarach określonych na rysunku, zaprojektowana z desek. Siedzisko ławki z heblowanych desek szerokości ok 400mm.

Wszystkie elementy drewniane zabezpieczyć preparatem „Fobos 4M" i pomalowanego lakierobejcą „AltaxinQ"firmy Altan w kolorze orzech,

- STÓŁ

Stół o wymiarach określonych na rysunku, zaprojektowany z desek. Blat stołu z desek heblowanych, zabezpieczyć preparatem „Fobos 4M" i pomalować lakierobejcą „AltaxinQ" firmy Altan w kolorze orzech, połączonych „na styk" ze sobą. Nogi stołu z bali.

Usytuowanie zgodnie z zagospodarowaniem terenu.

2.1.2. ..... URZĄDZENIA TOWARZYSZĄCE:

- krąg na ognisko z 4 ławkami ..... 1 kpl,
- grill z żurawiem..... 1 kpl,

Stół i ławeczki wykonać z drewna sosnowego gr. 50 mm struganego jednostronnie. Podstawa i nogi z kantówki i bali okrągłych(pieńków) zamocowanych śrubami M16 do ław betonowych.

Żuraw drewniany o wymiarach: ramię długość 800 cm, wysokość całkowita 480 cm. Wyposażony w ruszt grilla metalowy, zawieszony na żurawiu za pomocą łańcuchów (3-ram.) o średnicy 100cm

Elementy zaimpregnowane preparatem „Fobos 4M" i pomalowane lakierobejcą „AltaxinQ" firmy Altax w kolorze orzech.

Miejsce na ognisko wykonać z kamienia łamanego i polnego jako okrąg o średnicy 1,0 m murowany na zaprawie cementowej marki 7.5 Mpa.

Usytuowanie zgodnie z zagospodarowaniem terenu.

2.1.3. ..... UKSZTAŁTOWANIE TERENU:

Projektowane urządzenie terenu rekreacyjno-integracyjnego nie będzie istotnie ingerowało w ukształtowanie terenu.

Projektuje się utwardzenia nawierzchni wokół altany i dojścia do grilla. Należy zachować istniejącą naturalną nawierzchnię terenu, która jedynie wymaga uporządkowania.

Projektuje się odnowę istniejących terenów zieleni poprzez humusowanie i obsianie trawą.

Odprowadzenie wód opadowych powierzchniowo do istniejącego zbiornika.

Nieczystości stałe gromadzone w pojemnikach okresowo wywożone na wysypisko.

Zaopatrzenia w media nie przewiduje się.

Obsługa komunikacyjna za pośrednictwem istniejącego zjazdu z drogi publicznej.

2.1.4. ..... ZAGOSPODAROWANIE STAWU:

Centralne położenie stawu nie było do tej pory wykorzystywane. Brakowało punktu ogniskującego całą lokalną społeczność. Do poprawy istniejącego stanu ma przyczynić się otoczenie dogodne do uprawiania wędkarstwa. Stworzenie warunków do uprawiania tego sportu poprzez zarybienie stawu odpowiednimi gatunkami ryb oraz opisywane wyżej działania związane z infrastrukturą wędkarską będą sposobem przyciągnięcia części mieszkańców szukających spokoju i kontemplacji przyrody kilka kroków od domu.

Zgodnie z ustawą z dnia 18 sierpnia 2011 r. o bezpieczeństwie osób przebywających na obszarach wodnych (Dz.U. Nr 208, poz. 1240) należy umieścić informacje dotyczące ograniczeń w korzystaniu z tego obszaru wodnego (stawu) tj. znaki zakazu kąpieli , określone w załączniku do rozporządzenia Ministra Spraw Wewnętrznych z dnia 6 marca 2012 r. w sprawie sposobu oznakowania i zabezpieczania obszarów wodnych oraz wzorów znaków zakazu, nakazu oraz znaków informacyjnych i flag (Dz. U. z 2012 r. poz. 286).

2.1.5. ..... BILANS TERENU.

1. Powierzchnia opracowania ..... 7939 m^2
2. Powierzchnia zabudowy projektowanej ..... 28 m^2
3. Powierzchnia wód stojących ..... 762 m^2
4. Powierzchnia dojść i dojazdów ..... 79 m^2
5. Powierzchnia terenów zielonych ..... 7071 m^2

3. OBSZAR ODDZIAŁYWANIA.

Planowane przedsięwzięcie zmienia w nieznaczny sposób istniejące zagospodarowanie działki bez zmiany funkcji terenu. Zmiana polega na modernizacji stanu istniejącego, dostosowaniu do parametrów technicznych wynikających z Rozporządzenia Ministra Infrastruktury z dnia 12 kwietnia 2002 r. w sprawie warunków technicznych, jakim powinny odpowiadać budynki i ich

usytuowanie (Dz. U. Nr 75, poz. 69 z późn. zm.), dla ustalonych przez Inwestora parametrów inwestycji.

Odległości od granicy działki z przyległymi drogami gminnymi: dz. nr 295, dz. nr 296, dz. nr 298, została ustalona zgodnie z Rozporządzeniem Ministra Transportu i Gospodarki Morskiej z dnia 2 marca 1999 r. w sprawie warunków technicznych, jakim powinny odpowiadać drogi publiczne i ich usytuowanie (Dz. U. Nr 43, poz. 430 ze zm.).

Ze wspomnianych rozporządzeń wynika teren objęty inwestycją i obszar oddziaływania, który określony jest istniejącymi granicami działki, pokazanych na rysunku projektu zagospodarowania terenu.

Obszar oddziaływania obejmuje działki: obręb Siennica-Lipusy, dz. nr 49.

W obszarze oddziaływania planowanej inwestycji nie występują inne obiekty kubaturowe. Przedsięwzięcie nie powoduje ograniczeń w korzystaniu zarówno z działki jak i terenów sąsiadujących.

4. OCHRONA ŚRODOWISKA, DZIEDZICTWA KULTUROWEGO I ZABYTKÓW ORAZ DÓBR KULTURY WSPÓŁCZESNEJ.

Na podstawie Gminnej Ewidencji Zabytków stwierdzono, że teren inwestycji nie jest objęty prawną formą ochrony dziedzictwa kulturowego i zabytków oraz dóbr kultury współczesnej.

Teren inwestycji nie jest objęty ochroną na podstawie przepisów o ochronie przyrody.

Projektowana inwestycja nie zalicza się do przedsięwzięć mogących znacząco oddziaływać na środowisko (zgodnie z Rozporządzeniem Rady Ministrów - Dz. U. Nr 252 poz. 2573 z 2004 r. ze zm.).

5. WARUNKI GEOTECHNICZNE POSADOWIENIA OBIEKTU.

Z wykonanych odkrywek na tym terenie wynika, że warunki gruntowe można uznać za proste. Uzyskane dane uważa się za wystarczające do poprawnego posadowienia obiektu.

Zgodnie z rozporządzeniem Ministra Spraw Wewnętrznych i Administracji z dnia 24.09.1998 r (Dz. U. Nr 126, poz. 839) - ustala się I kategorię geotechnicznych warunków posadowienia dla planowanej inwestycji – są to obiekty o prostej konstrukcji, posadowiony na płaskim terenie, o korzystnych warunkach geologiczno-inżynierskich, w prostych warunkach gruntowych, na gruncie o dobrej nośności (żwiry i iły), co potwierdzają dokonane wykopy sondażowe.

6. UWAGI KOŃCOWE

- Roboty należy wykonać wg „Warunków technicznych Wykonania i Odbioru Robót Budowlano – Montażowych" oraz zgodnie z Polską Normą PN-EN 1176-1:2009,
- Przy zbliżeniu się do słupów energetycznych zachować szczególną ostrożność a w razie potrzeby wykonać odpowiednie odciągi i podpory,
- Po zakończeniu robót teren należy przywrócić do stanu pierwotnego.

Czyżew, 25 maja 2017 r.

Opracował: Waldemar Maliszewski
upr. w zakresie projektowania
konstrukcyjno-architektonicznego
918/Lb/89

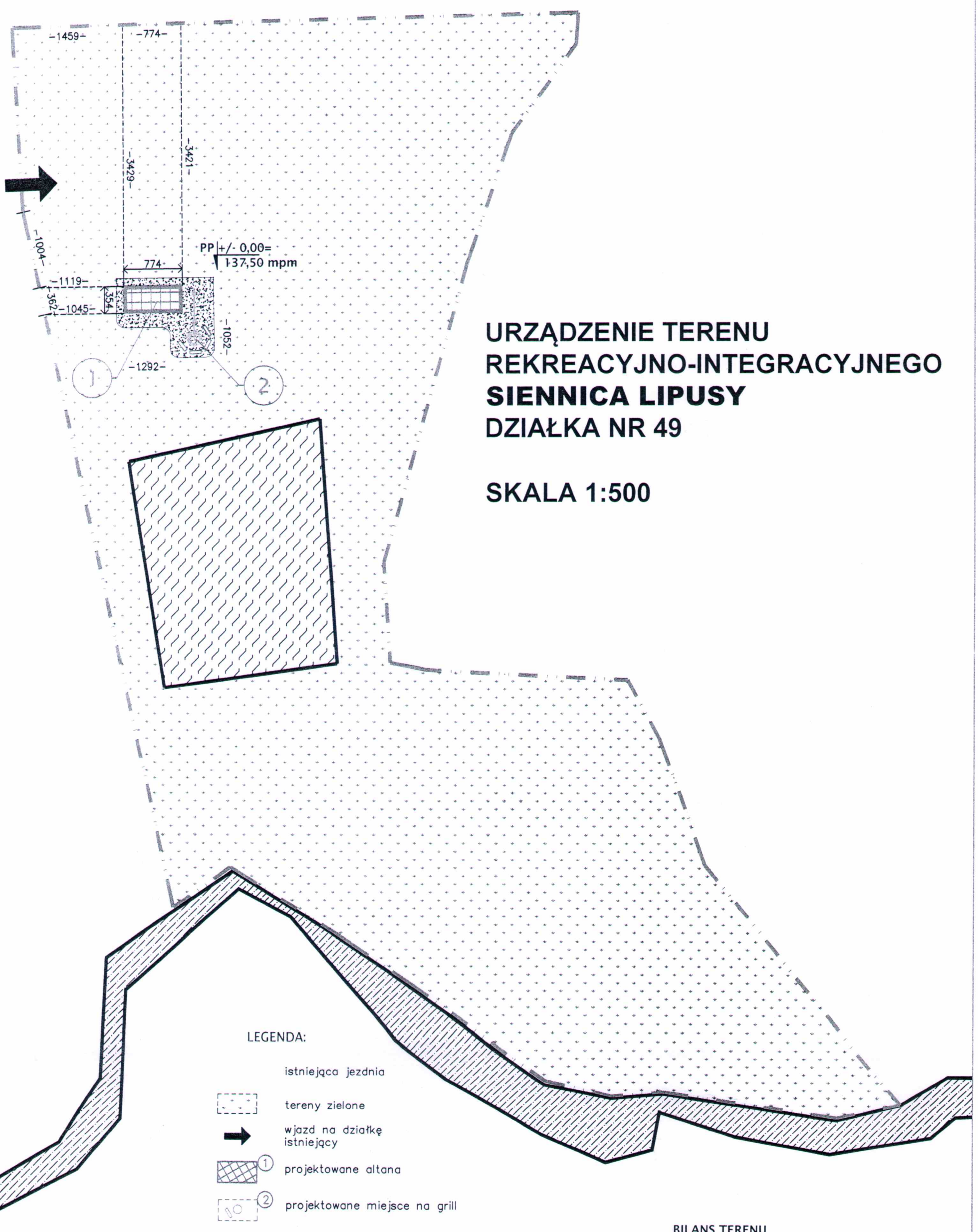

URZĄDZENIE TERENU REKREACYJNO-INTEGRACYJNEGO
SIENNICA LIPUSY
DZIAŁKA NR 49

SKALA 1:500

LEGENDA:

- istniejąca jezdnia
- tereny zielone
- wjazd na działkę istniejący
- (1) projektowane altana
- (2) projektowane miejsce na grill
- istniejące budynki
- projektowane utwardzenia
- GRANICA OPRACOWANIA
- istniejący zbiornik wodny (staw)
- istniejące cieki wodne

BILANS TERENU

POWIERZCHNIA OPRACOWANIA	7939 m2	100,0 %
POWIERZCHNIA ZABUDOWANA	28 m2	0,4 %
UTWARDZENIA	79 m2	1,0 %
WODY PŁYNĄCE (ROWY MEL.)	–	– %
WODY STOJĄCE	762 m2	9,6 %
ZIELEŃ	7071 m2	89,0 %
POWIERZCHNIA BIOLOGICZNIE CZYNNA		98,6 %

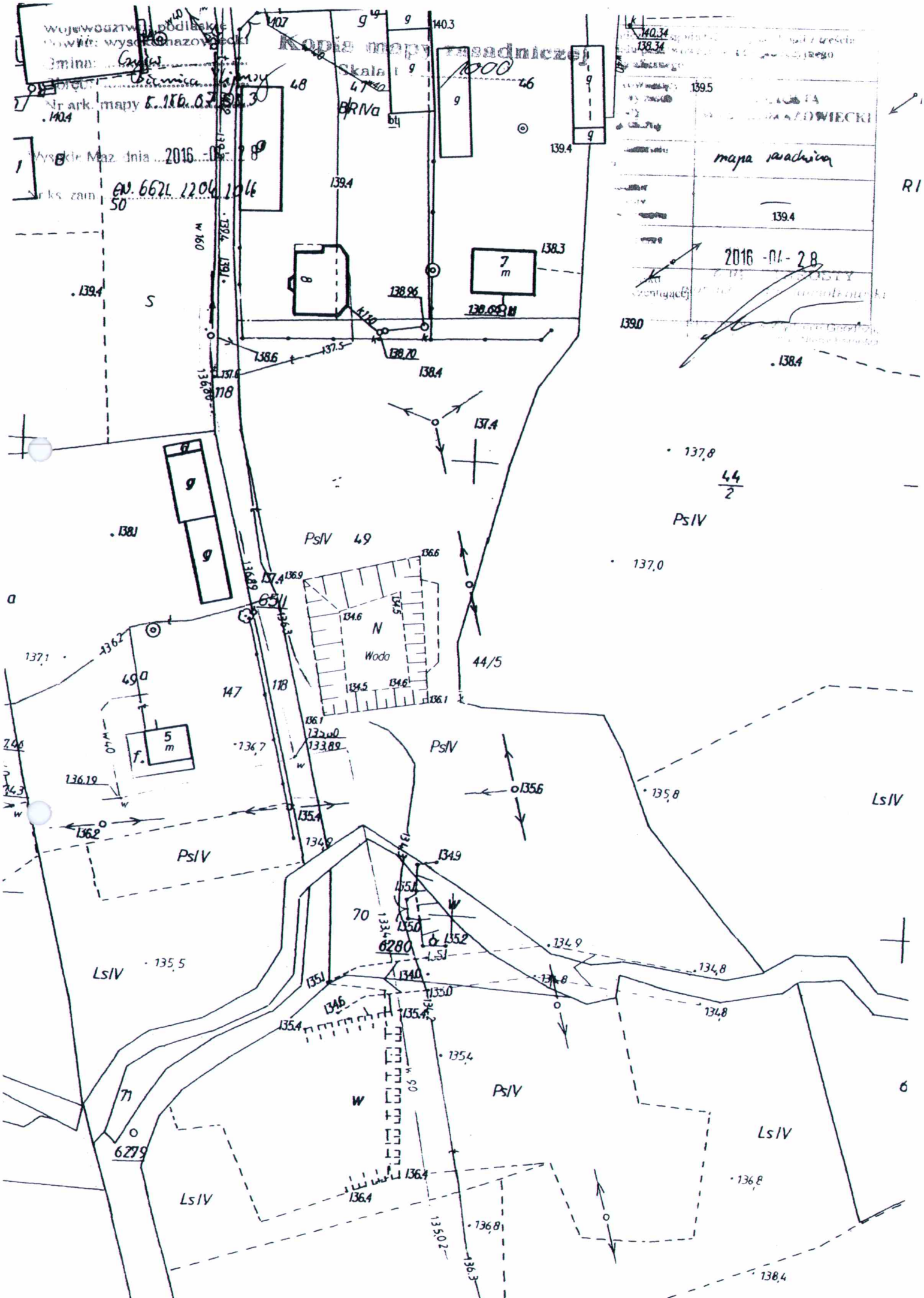
Kopia mapy zasadniczej
Skala 1:1000
Nr ark. mapy
Wysokie Maz. dnia 2016-04-28
Nr ks. zam.
mapa zasadnicza
2016-04-28
PsIV
LsIV
Woda
N
W
S
R
44/5
44/2
147
118
49
49a
70
71
6280
6279
6511
140.3
140.4
139.4
138.3
138.4
137.4
137.8
137.0
137.1
136.7
136.19
135.6
135.8
135.4
134.9
134.8
135.5
136.8
138.4

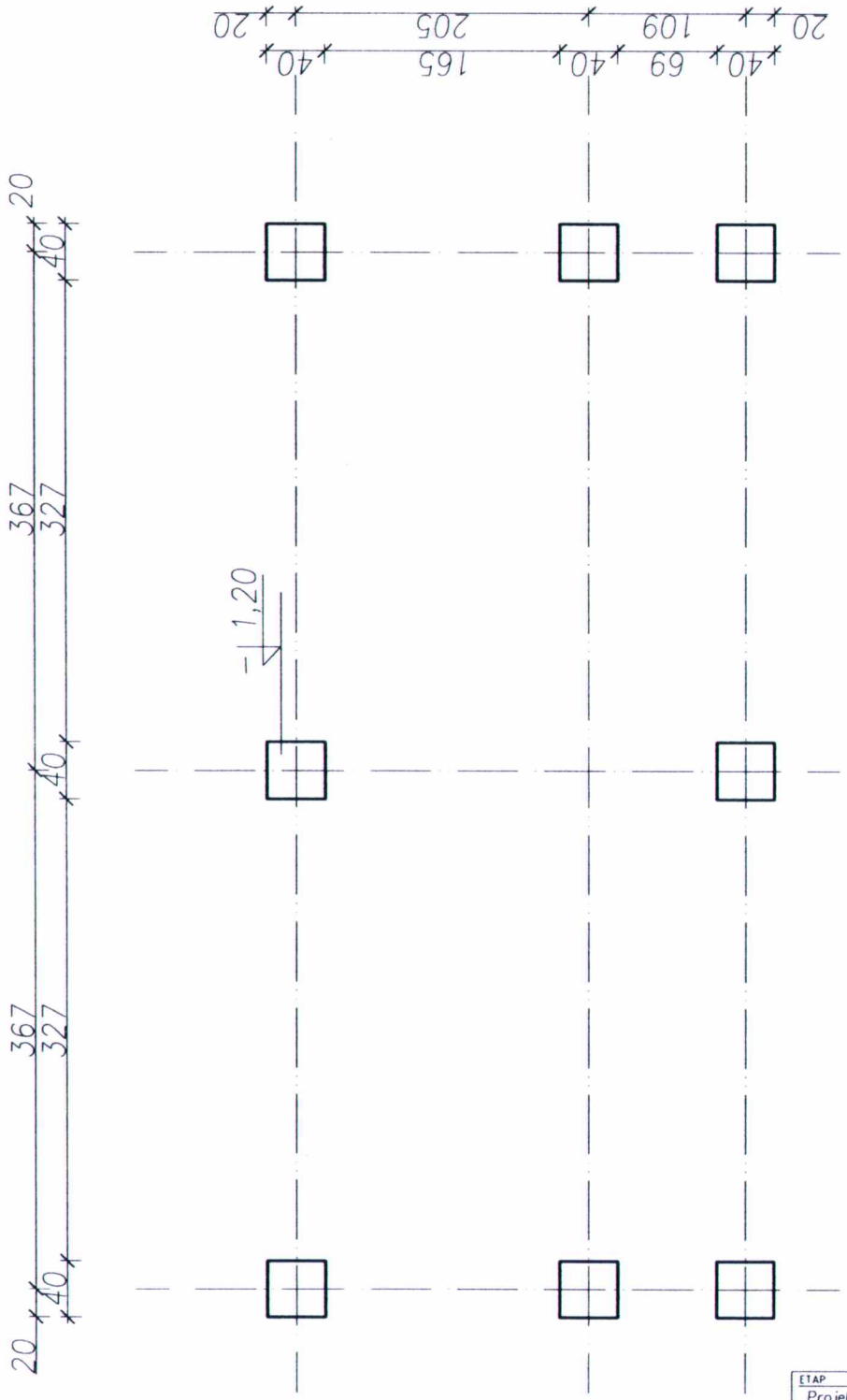

ETAP Projekt budowlany	SKALA
OBIEKT Urządzenie terenu rekreacyjno-integracyjnego w miejsc. Siennica-Lipusy	1:50
INWESTOR Gmina Czyżew ul. Mazowiecka 34, 18-220 Czyżew	Form. A-4 NR RYS.
LOKALIZACJA dz. nr 49, obr. Siennica-Lipusy, gm. Czyżew	A-1
PRZEDMIOT RYSUNKU Rzut fundamentów	

	IMIE I NAZWISKO	DATA	PODPIS
BRANŻA ARCH.-BUD.	PROJEKTANT mgr inż. Waldemar Maliszewski upr. 918/LB/89	25.05.2017	
	WSPOLPRACA inż. kraj. Anna Schabowska	25.05.2017	

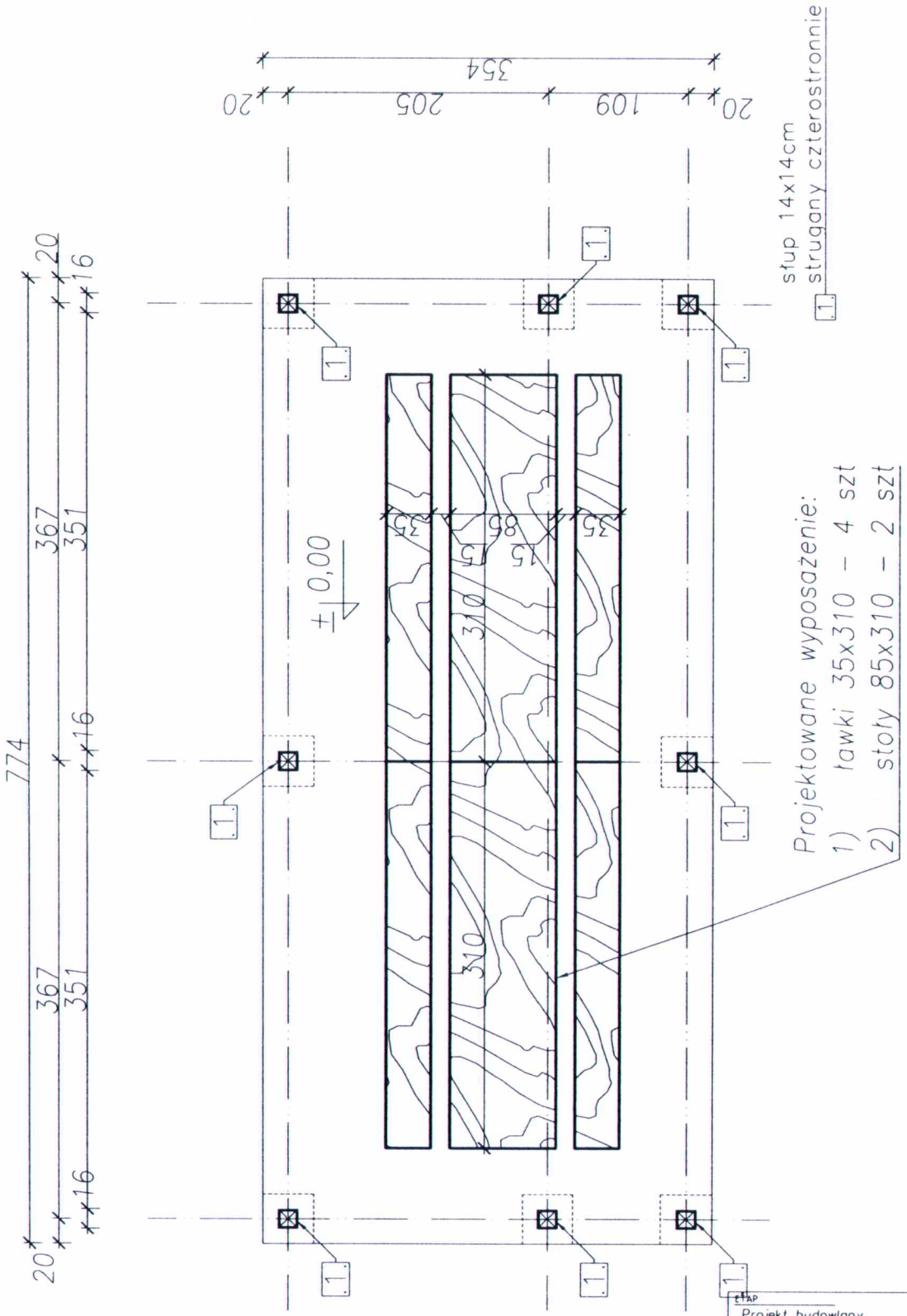

ETAP Projekt budowlany	SKALA
OBIEKT Urządzenie terenu rekreacyjno-integracyjnego w miejsc. Siennica-Lipusy	1:50
INWESTOR Gmina Czyżew ul. Mazowiecka 34, 18-220 Czyżew	Form. A-4
LOKALIZACJA dz. nr 49, obr. Siennica-Lipusy, gm. Czyżew	NR RYS A-2
PRZEDMIOT RYSUNKU Rzut przyziemia	

BRANŻA ARCH.-BUD.	IMIE I NAZWISKO	DATA	PODPIS
PROJEKTANT	mgr inż. Waldemar Maliszewski upr. 918/LB/89	25.05.2017	
WSPÓŁPRACA	inż. kraj. Anna Schabowska	25.05.2017	

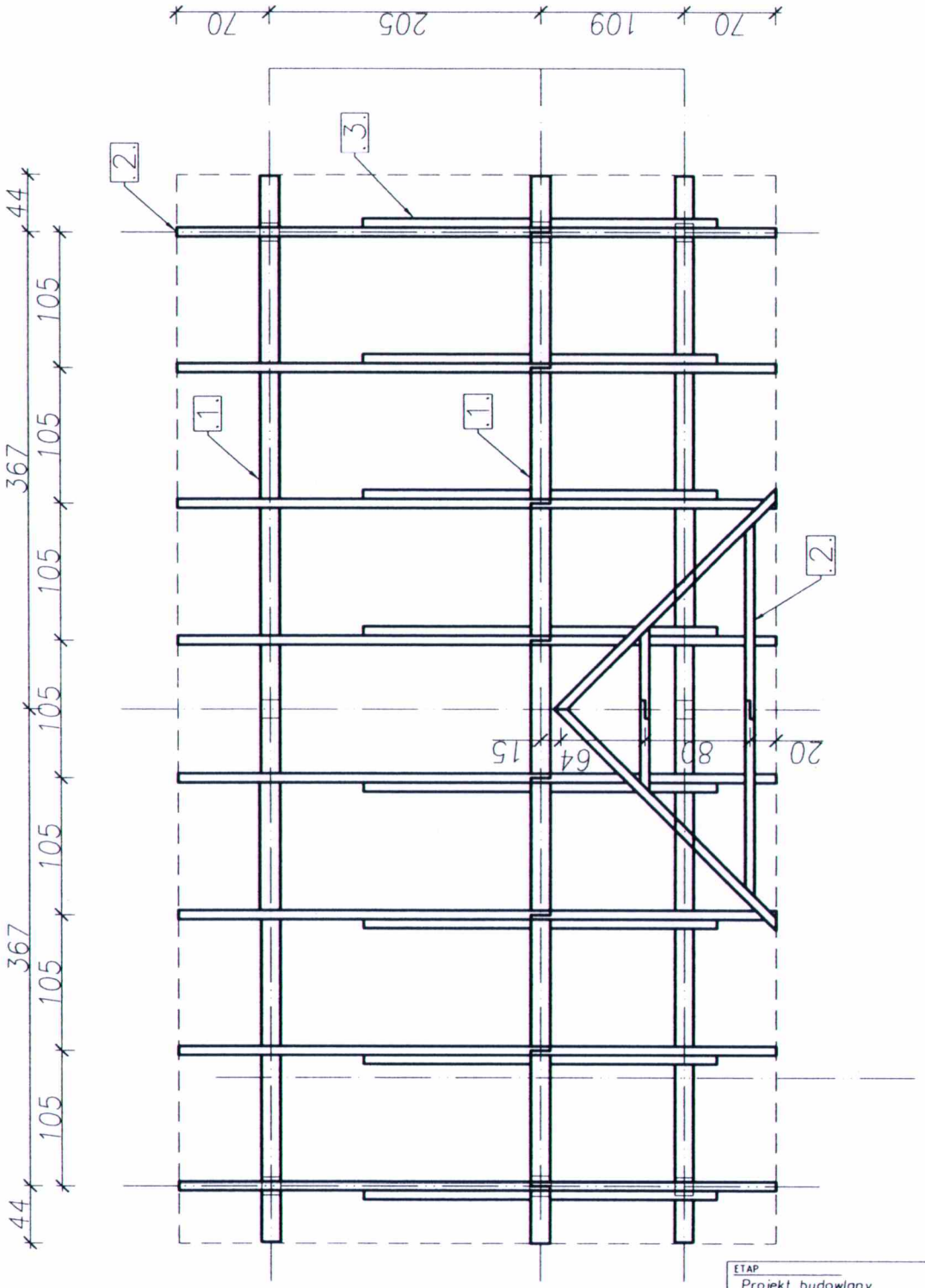

ETAP Projekt budowlany			SKALA
OBIEKT Urządzenie terenu rekreacyjno-integracyjnego w miejsc. Siennica-Lipusy			1:50
INWESTOR Gmina Czyżew ul. Mazowiecka 34, 18-220 Czyżew			Form. A-4
LOKALIZACJA dz. nr 49, obr. Siennica-Lipusy, gm. Czyżew			NR RYS A-3
PRZEDMIOT RYSUNKU Rzut więźby dachowej			
	IMIĘ I NAZWISKO	DATA	PODPIS
BRANŻA ARCH.-BUD	PROJEKTANT mgr inż. Waldemar Maliszewski upr. 918/LB/89	25.05.2017	
	WSPÓŁPRACA inż. kraj. Anna Schabowska	25.05.2017	

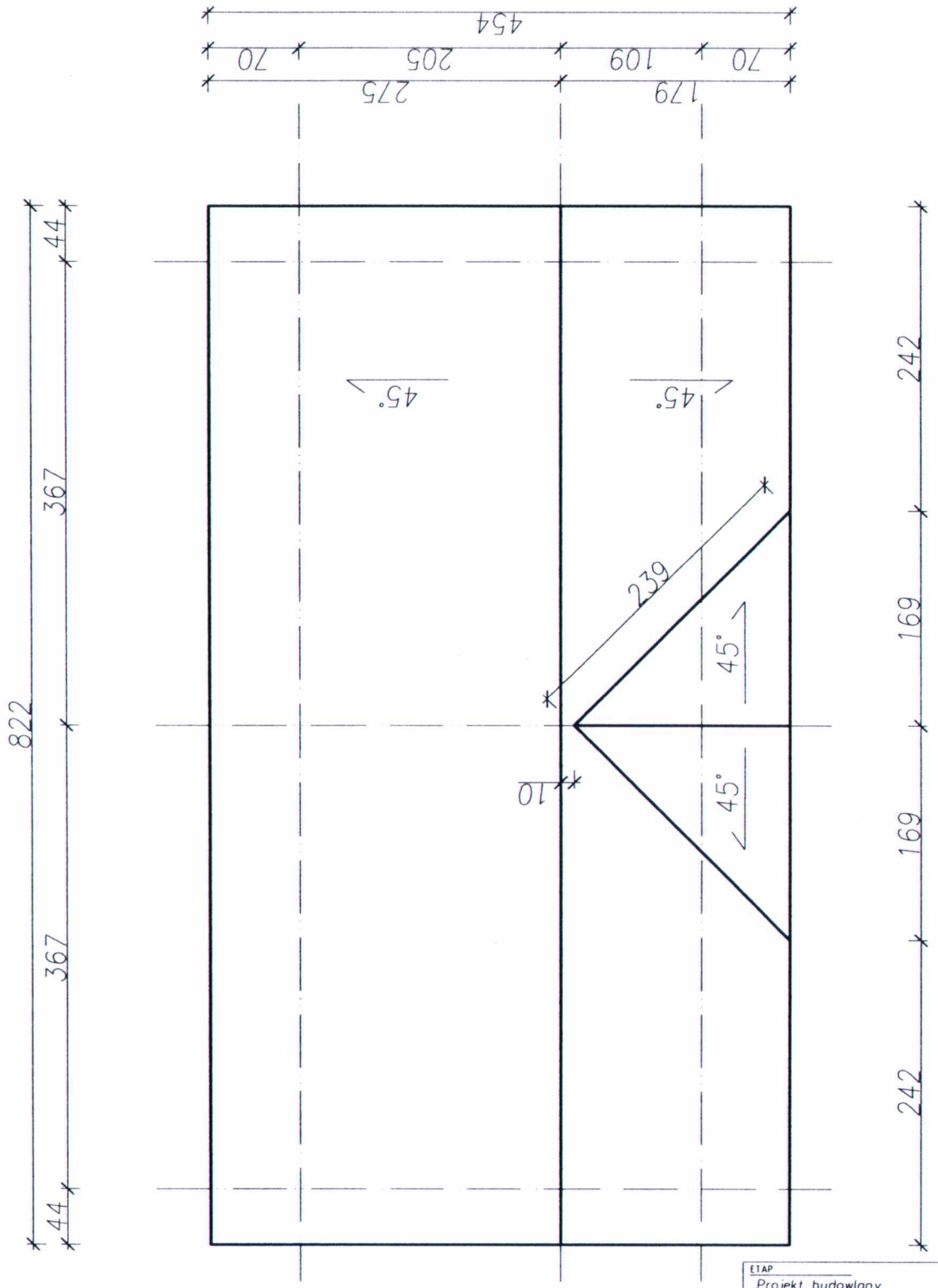

ETAP Projekt budowlany	SKALA
OBIEKT Urządzenie terenu rekreacyjno-integracyjnego w miejsc. Siennica-Lipusy	1:50
INWESTOR Gmina Czyżew ul. Mazowiecka 34, 18-220 Czyżew	Form. A-4
LOKALIZACJA dz. nr 49, obr. Siennica-Lipusy, gm. Czyżew	NR RYS. A-4
PRZEDMIOT RYSUNKU Rzut połaci dachowej	

	IMIE I NAZWISKO	DATA	PODPIS
BRANŻA ARCH.-BUD.	PROJEKTANT mgr inż. Waldemar Maliszewski upr. 918/LB/89	25.05.2017	
	WSPOŁPRACA inż. kraj. Anna Schabowska	25.05.2017	

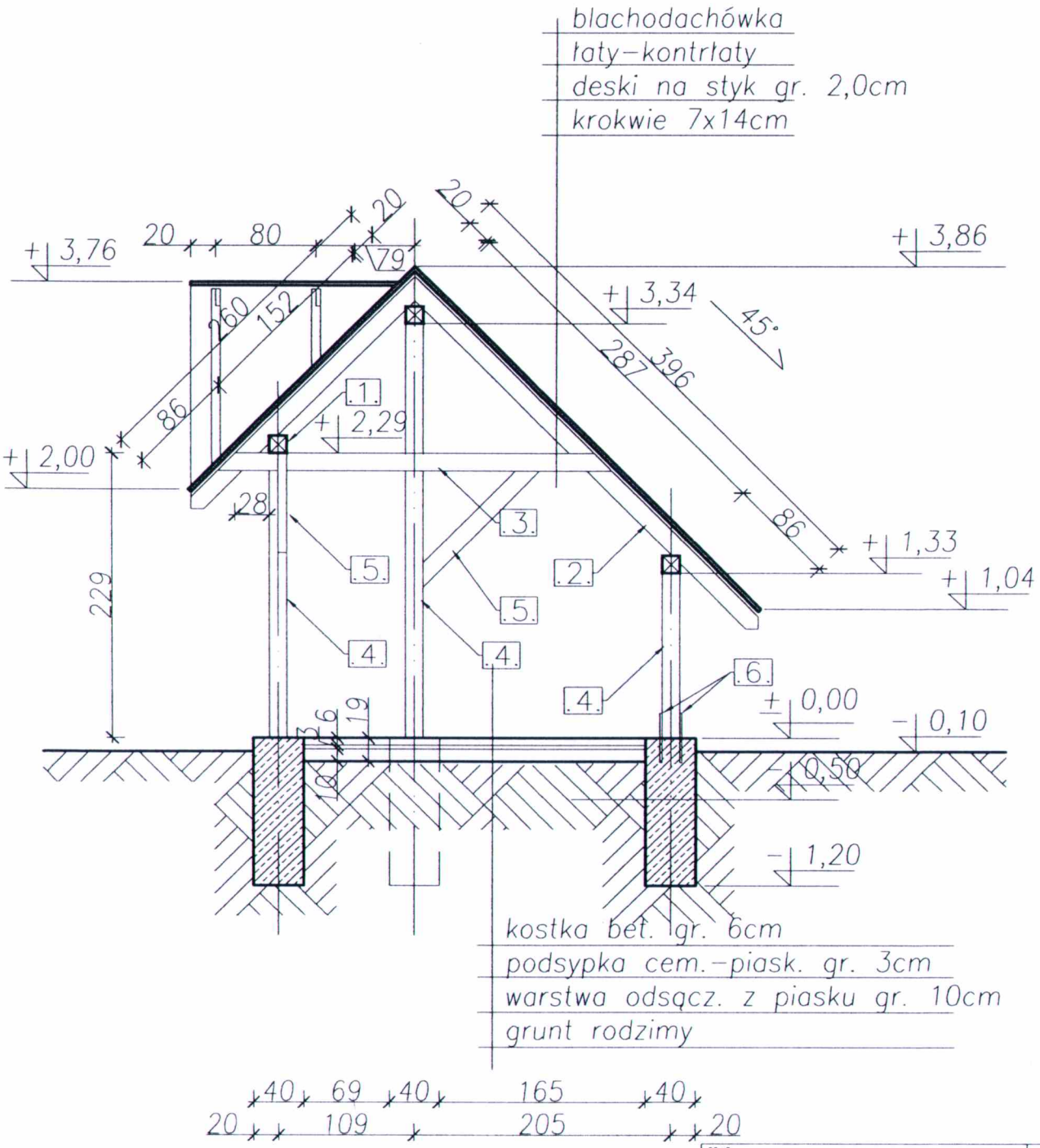

.1. płatew 14x14cm
.2. krokiew 7x14cm
.3. jętka 7x14cm
.4. słup 14x14cm
.3. miecz 7x14cm

ETAP Projekt budowlany	SKALA
OBIEKT Urządzenie terenu rekreacyjno-integracyjnego w miejsc. Siennica-Lipusy	1:50
INWESTOR Gmina Czyżew ul. Mazowiecka 34, 18-220 Czyżew	Form. A-4 NR RYS
LOKALIZACJA dz. nr 49, obr. Siennica-Lipusy, gm. Czyżew	A-5
PRZEDMIOT RYSUNKU Przekrój poprzeczny	

	IMIĘ I NAZWISKO	DATA	PODPIS
PRACOWNIA PROJ.-BUD.	PROJEKTANT mgr inż. Waldemar Maliszewski upr. 918/LB/89	25.05.2017	

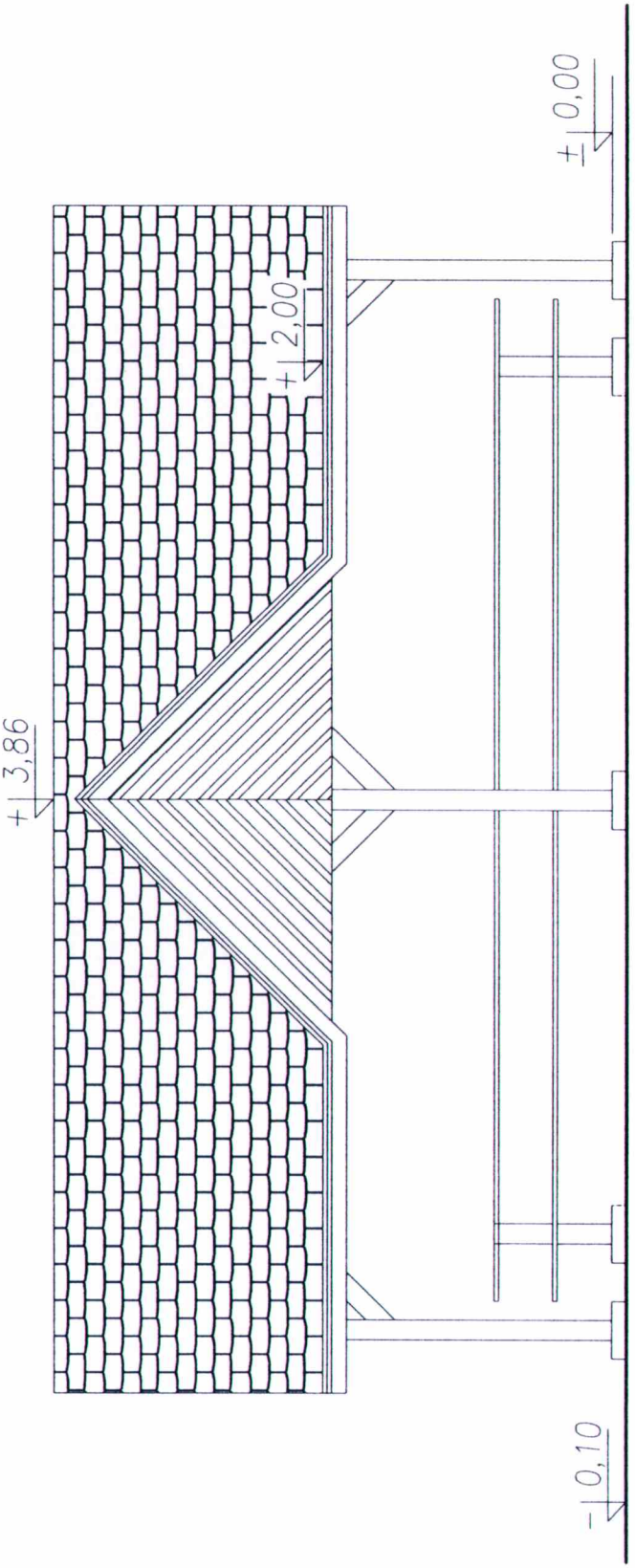

ETAP Projekt budowlany	SKALA
OBIEKT Urządzenie terenu rekreacyjno-integracyjnego w miejsc. Siennica-Lipusy	1:50
INWESTOR Gmina Czyżew ul. Mazowiecka 34, 18-220 Czyżew	Form A-4 NR RYS.
LOKALIZACJA dz. nr 49, obr. Siennica-Lipusy, gm. Czyżew	A-6
PRZEDMIOT RYSUNKU Elewacja podłużna frontowa	

	IMIE I NAZWISKO	DATA	PODPIS
BRANŻA ARCH.-BUD	PROJEKTANT mgr inż. Waldemar Maliszewski upr.: 918/LB/89	25.05.2017	
	WSPÓŁPRACA inż. kraj. Anna Schabowska	25.05.2017	

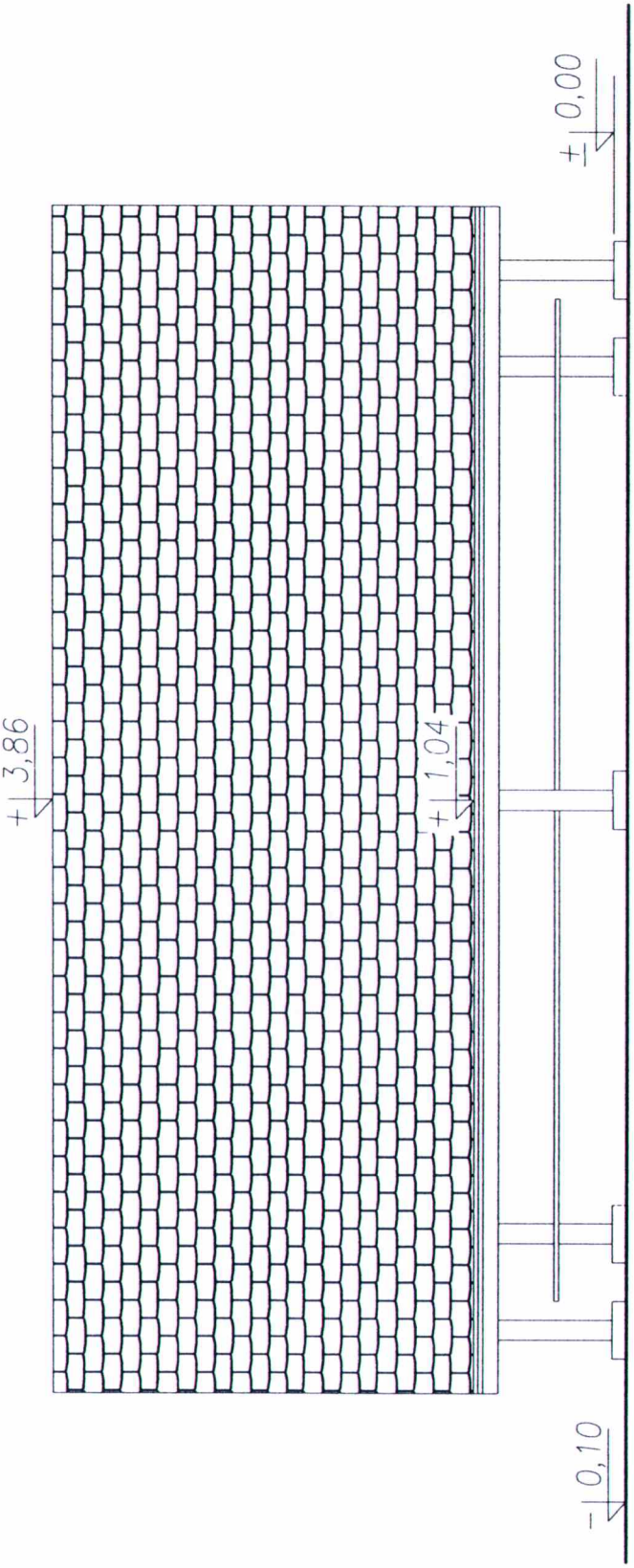

ETAP Projekt budowlany		SKALA
OBIEKT Urządzenie terenu rekreacyjno-integracyjnego w miejsc. Siennica-Lipusy		1:50
INWESTOR Gmina Czyżew ul. Mazowiecka 34, 18-220 Czyżew		Form. A-4
LOKALIZACJA dz. nr 49, obr. Siennica-Lipusy, gm. Czyżew		NR RYS A-7
PRZEDMIOT RYSUNKU Elewacja podłużna tylna		

	IMIĘ I NAZWISKO	DATA	PODPIS
BRANŻA ARCH.-BUD	PROJEKTANT mgr inż. Waldemar Maliszewski upr. 918/LB/89	25.05.2017	
	WSPÓŁPRACA inż. kraj. Anna Schabowska	25.05.2017	

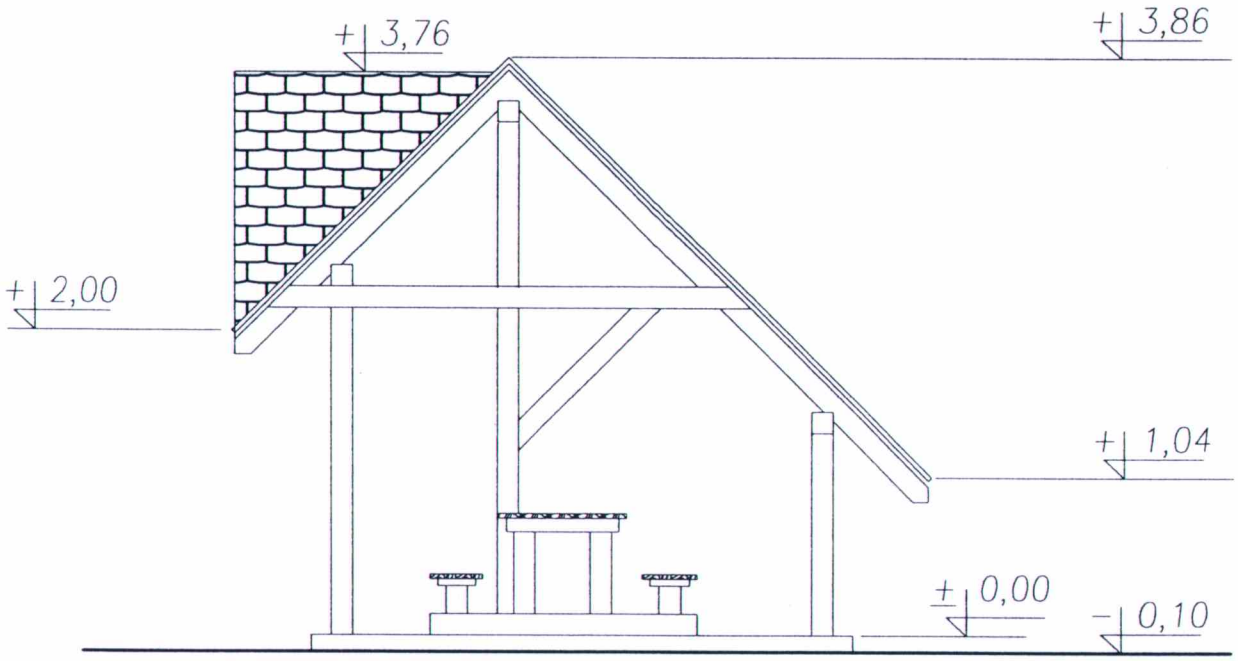

ETAP Projekt budowlany	SKALA
OBIEKT Urządzenie terenu rekreacyjno-integracyjnego w miejsc. Siennica-Lipusy	1:50
INWESTOR Gmina Czyżew ul. Mazowiecka 34, 18-220 Czyżew	Form. A-4
LOKALIZACJA dz. nr 49, obr. Siennica-Lipusy, gm. Czyżew	NR RYS A-8
PRZEDMIOT RYSUNKU Elewacja boczna lewa	

	IMIĘ I NAZWISKO	DATA	PODPIS
PRACOWNIA ARCHITEKTONICZNO-BUDOWLANA	PROJEKTANT mgr inż. Waldemar Maliszewski upr. 918/LB/89	25.05.2017	
	SPRAWDZAJĄCY		

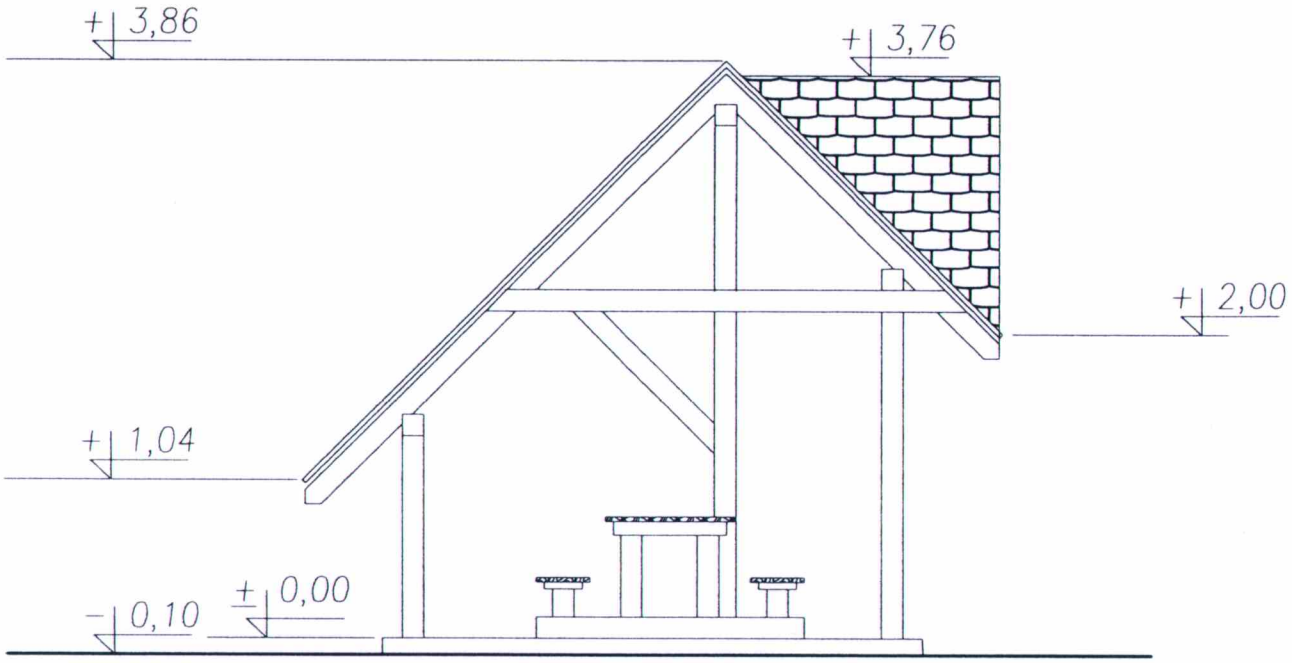

ETAP Projekt budowlany OBIEKT Urządzenie terenu rekreacyjno-integracyjnego w miejsc. Siennica-Lipusy INWESTOR Gmina Czyżew ul. Mazowiecka 34, 18-220 Czyżew LOKALIZACJA dz. nr 49, obr. Siennica-Lipusy, gm. Czyżew PRZEDMIOT RYSUNKU Elewacja boczna prawa	SKALA 1:50 Form. A-4 NR RYS A-9

	IMIĘ I NAZWISKO	DATA	PODPIS
PRACOWNIA INŻ.-BUD.	PROJEKTANT mgr inż. Waldemar Maliszewski upr. 918/LB/89	25.05.2017	
	WERYFIKACJA		

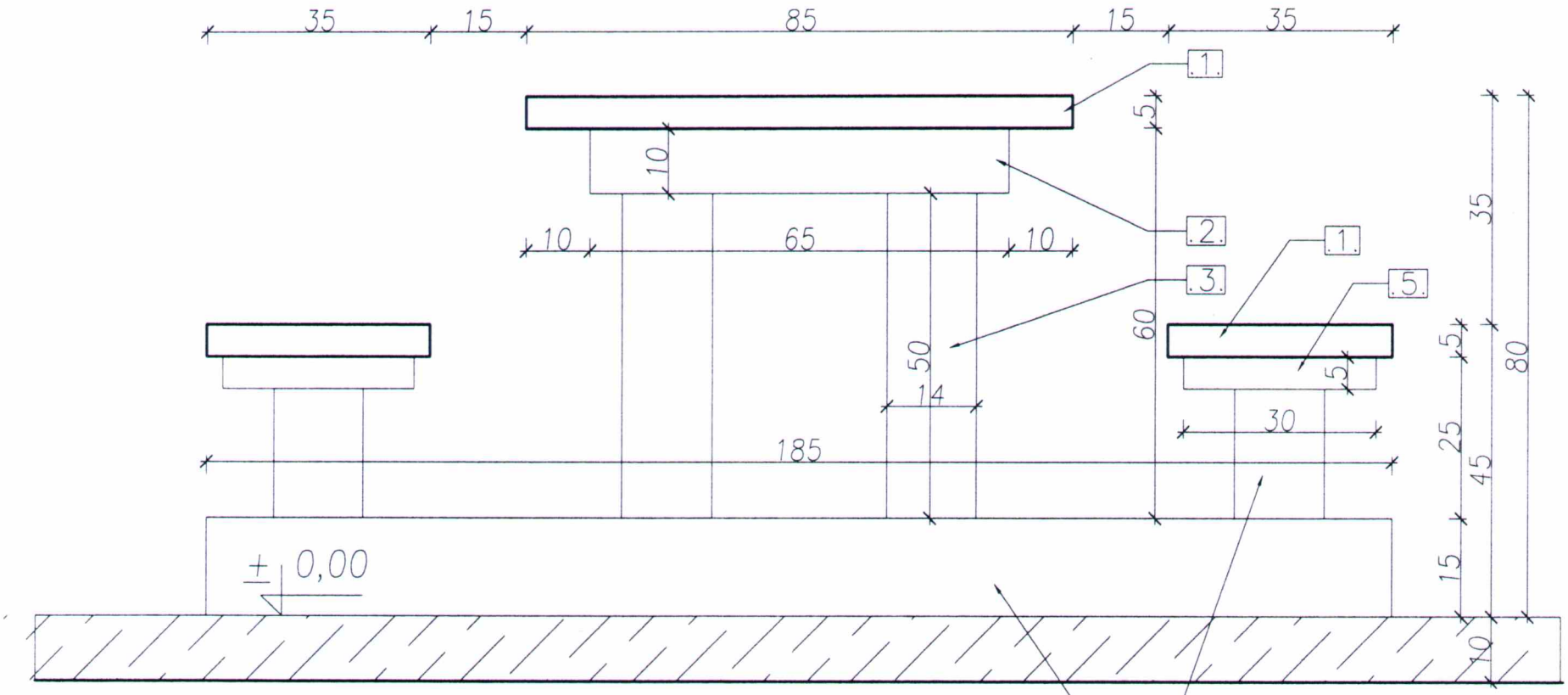

.1. deski strugane jednostronnie gr. 50mm

.2. spona strugana 10x10cm

.3. nogi strugane 5x15cm

.4. bal gr. 15cm niestrugany

.5. spona strugana 5x10cm

ETAP: Projekt budowlany			SKALA: 1:10
OBIEKT: Urządzenie terenu rekreacyjno-integracyjnego w miejsc. Siennica Lipsy			Format A-4
INWESTOR: Gmina Czyżew, ul. Mazowiecka 34, 18-220 Czyżew			NR RYS: A-10
LOKALIZACJA: dz. nr 49, obr Siennica Lipsy, gm Czyżew			
PRZEDMIOT RYSUNKU: **Stół i ławki - szczegóły**			
BRANŻA ARCH.-BUD	IMIE I NAZWISKO	DATA	PODPIS
PROJEKTANT	mgr inż. Waldemar Maliszewski upr.: 91B/LB/89	25.05.2017	
WSPÓŁPRACA	inż. kraj. Anna Schabowska	25.05.2017	

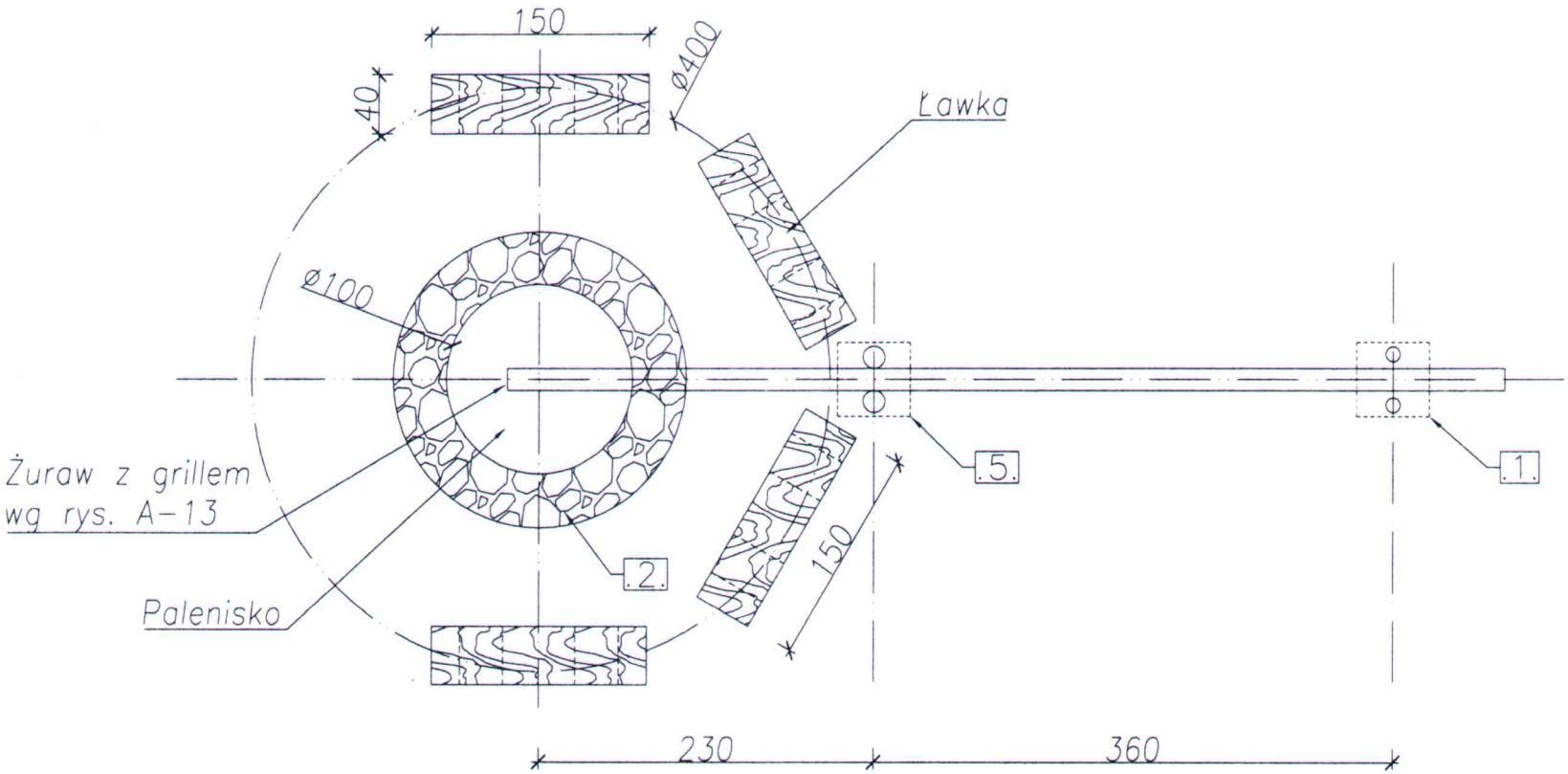

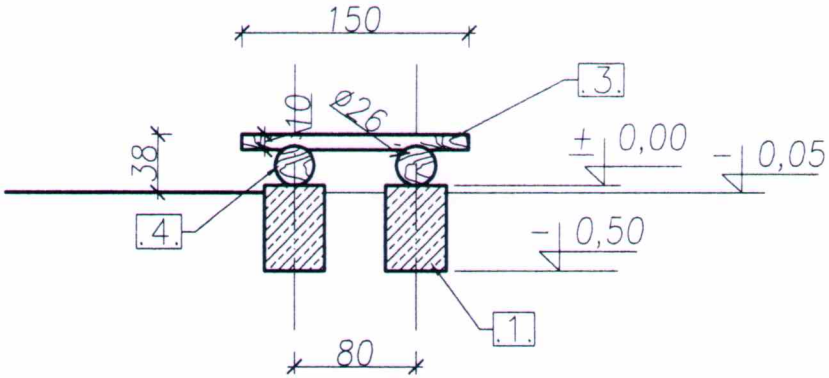

.1. stopa bet. 0,40x0,40m głęb. 0,50m

.2. krąg z kamieni łamanych Ø100cm na płycie betonowej gr. 10cm

.3. siedzisko ławki z bali drewn. gr. 10cm

.4. bal drewn. okr. Ø26cm, dług. 40cm

.5. stopa bet. 0,40x0,40m głęb. 1,20m

ETAP	Projekt budowlany	
OBIEKT	Urządzenie terenu rekreacyjno-integracyjnego w miejsc. Siennica-Lipusy	SKALA 1:50
INWESTOR	Gmina Czyżew ul. Mazowiecka 34, 18-220 Czyżew	Form. A-4
LOKALIZACJA	dz. nr 49, obr. Siennica-Lipusy, gm. Czyżew	NR RYS. A-12
PRZEDMIOT RYSUNKU	**Stanowisko grilla i ławek**	

BRANŻA ARCH.-BUD	IMIĘ I NAZWISKO	DATA	PODPIS
PROJEKTANT	mgr inż. Waldemar Malaszewski upr. 918/LB/89	25.05.2017	
WSPÓŁPRACA	inż. kraj. Anna Schabowska	25.05.2017	

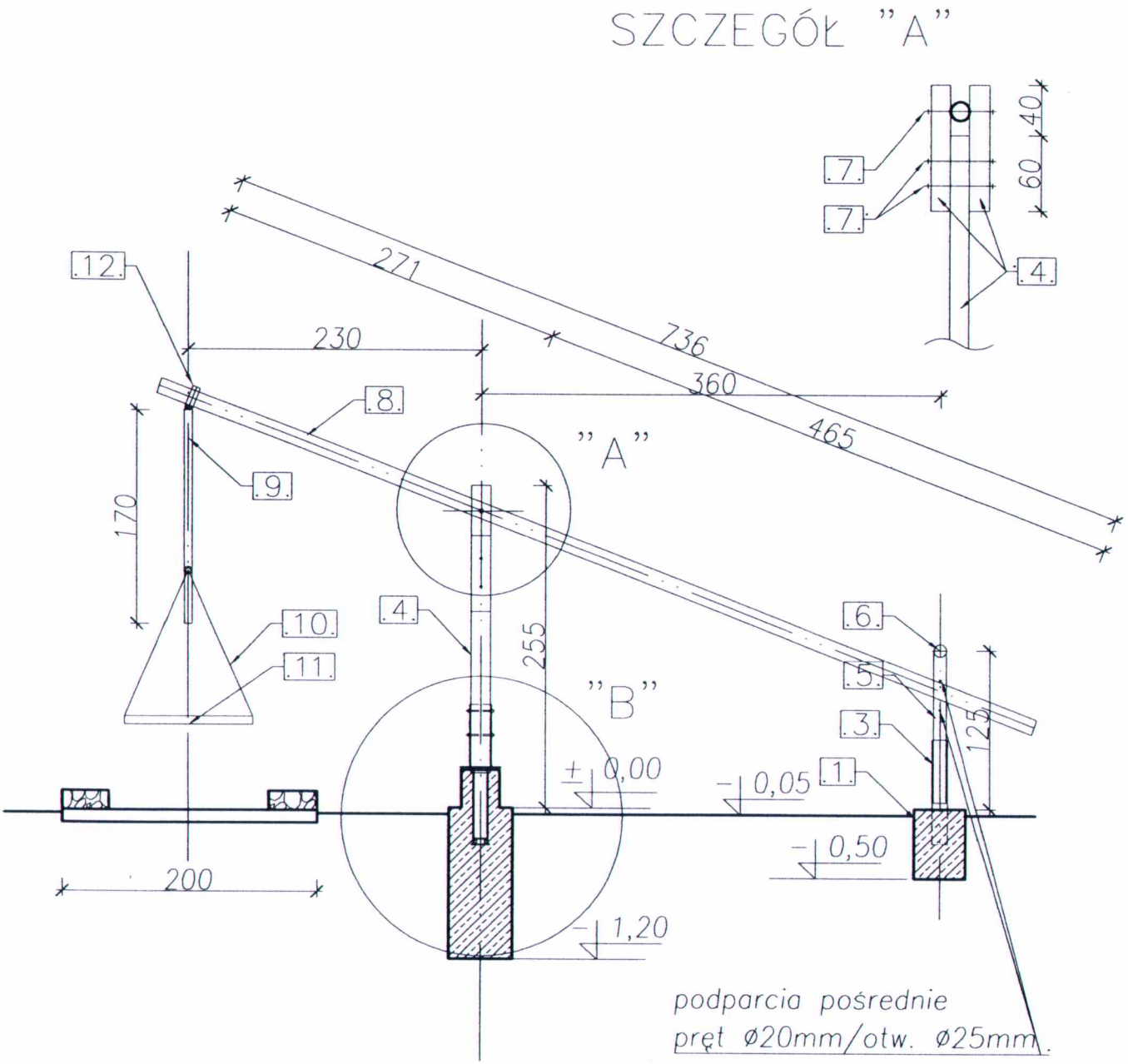

.1.—stopa bet. 0,40x0,60m głęb. 50cm
.2.—Rurowy mechanizm obrotowy słupa zurawia —rys. szcz. A
.3.—2x ceownik C80 L=70cm
.4.—słup, okrąglak ~ Ø15cm
.5.—2x słupek, okrąglak ~ Ø10cm
.6.—poprzeczka, okrąglak ~ Ø8cm
.7.—śruba M20
.8.—ramię zurawia, okrąglak ~ Ø12cm
.9.—wieszak, okrąglak ~ Ø8cm
.10.—łańcuch
.11.—ruszt azurowy średn. 100cm
.12.—połączenie przegubowe

ETAP: Projekt budowlany		SKALA
OBIEKT: Urządzenie terenu rekreacyjno-integracyjnego w miejsc. Siennico-Lipusy		1:50
INWESTOR: Gmina Czyżew, ul. Mazowiecka 34, 18-220 Czyżew		Form. A-4
LOKALIZACJA: dz. nr 49, obr. Siennico-Lipusy, gm. Czyżew		NR RYS. A-13
PRZEDMIOT RYSUNKU: **Ruszt nad ognisko z żurawiem**		
IMIĘ I NAZWISKO	DATA	PODPIS
PROJEKTANT: mgr inż. Waldemar Maliszewski, upr. 918/LB/89	25.05.2017	

SZCZEGÓŁ "B"
Mechanizm obrotowy słupa żurawia

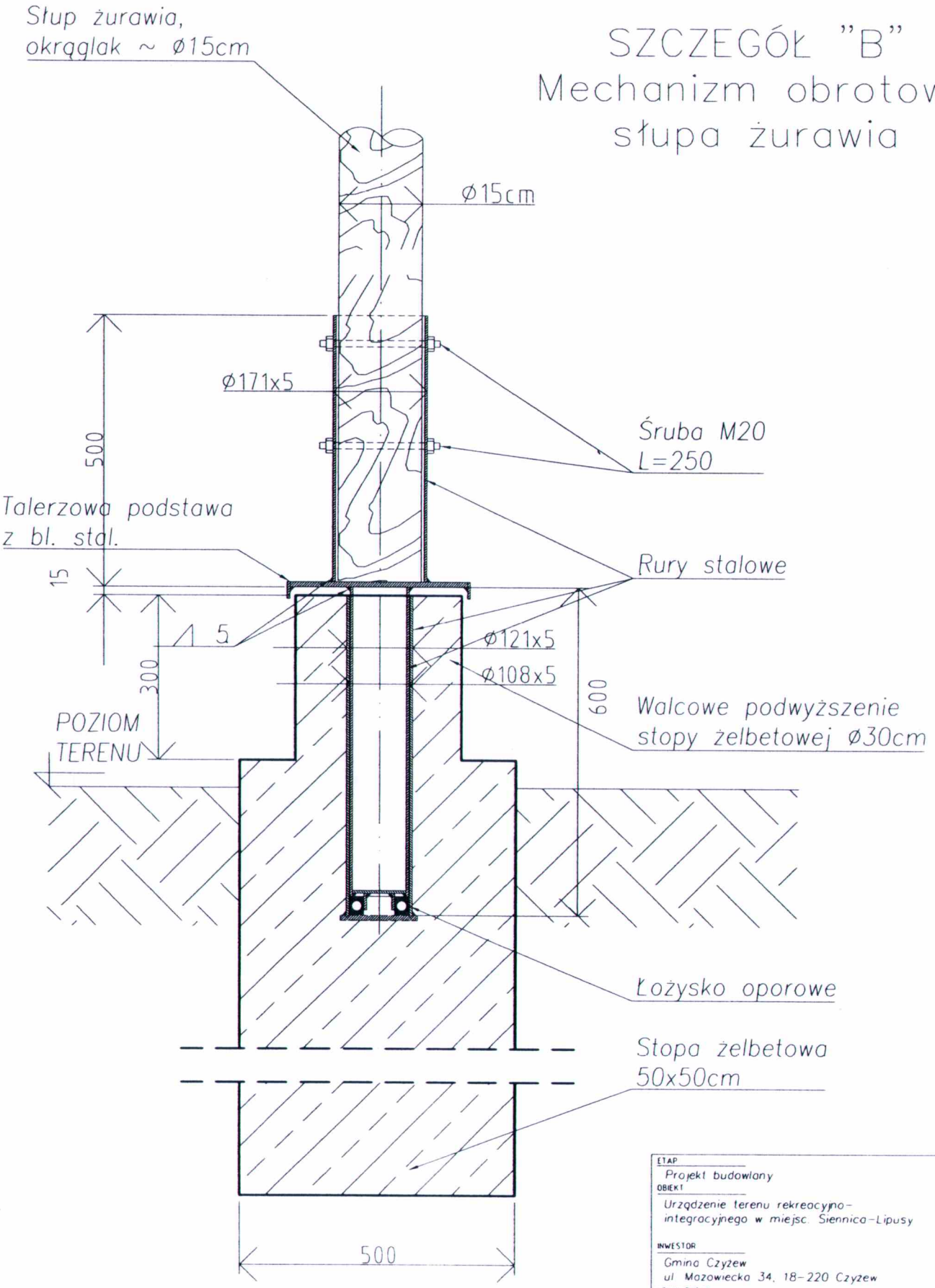

ETAP Projekt budowlany	SKALA
OBIEKT Urządzenie terenu rekreacyjno-integracyjnego w miejsc. Siennica-Lipusy	1:5
INWESTOR Gmina Czyżew ul. Mazowiecka 34, 18-220 Czyżew	Form. A-4 NR RYS
LOKALIZACJA dz. nr 49, obr. Siennica-Lipusy, gm. Czyżew	A-14
PRZEDMIOT RYSUNKU **Mechanizm obrotowy słupa żurawia**	

	IMIE I NAZWISKO	DATA	PODPIS
PROJEKTANT	mgr inż. Waldemar Maliszewski upr.: 918/LB/89	25.05.2017	

Projekt nasadzeń zieleni
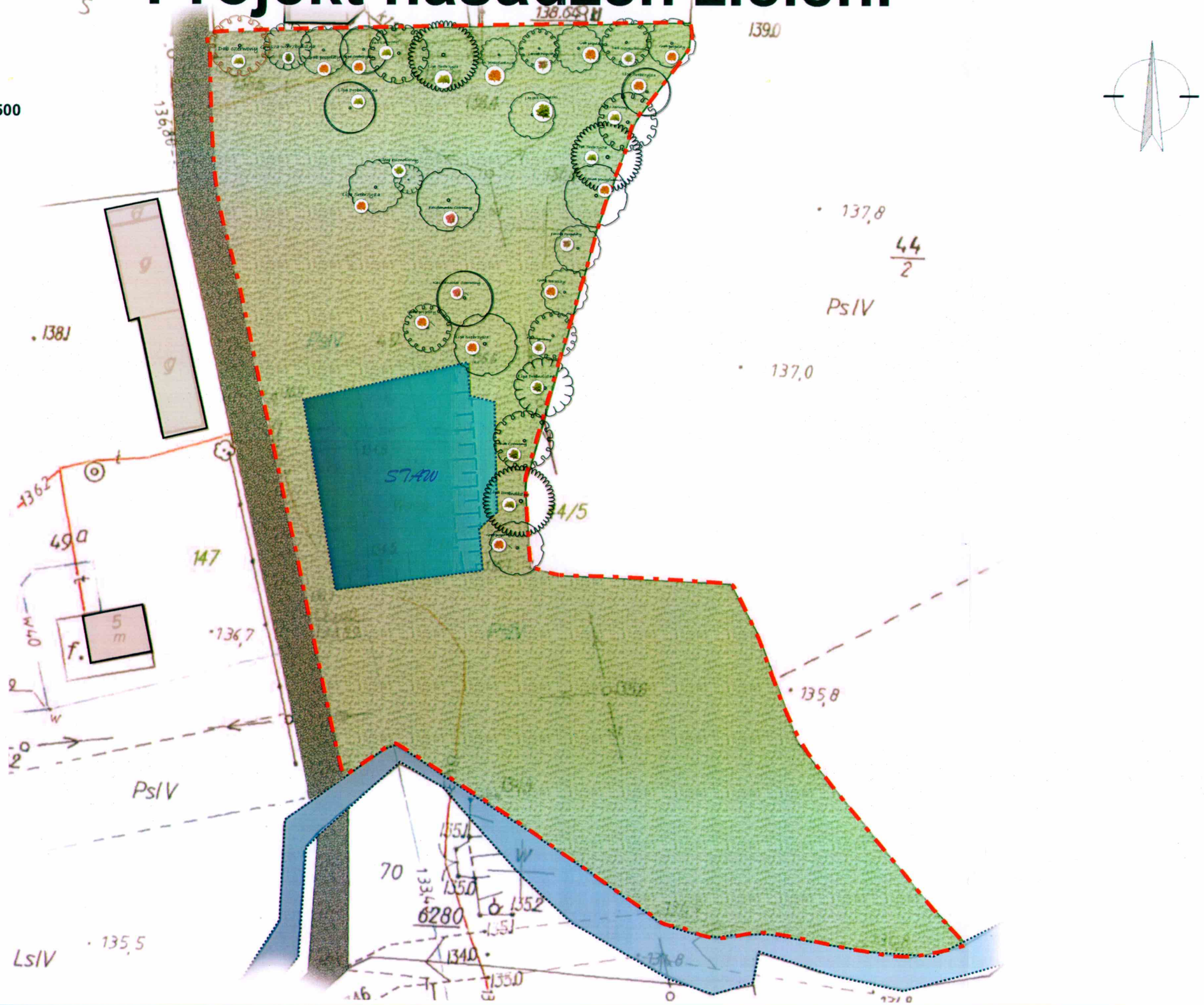
SKALA 1:500