A3

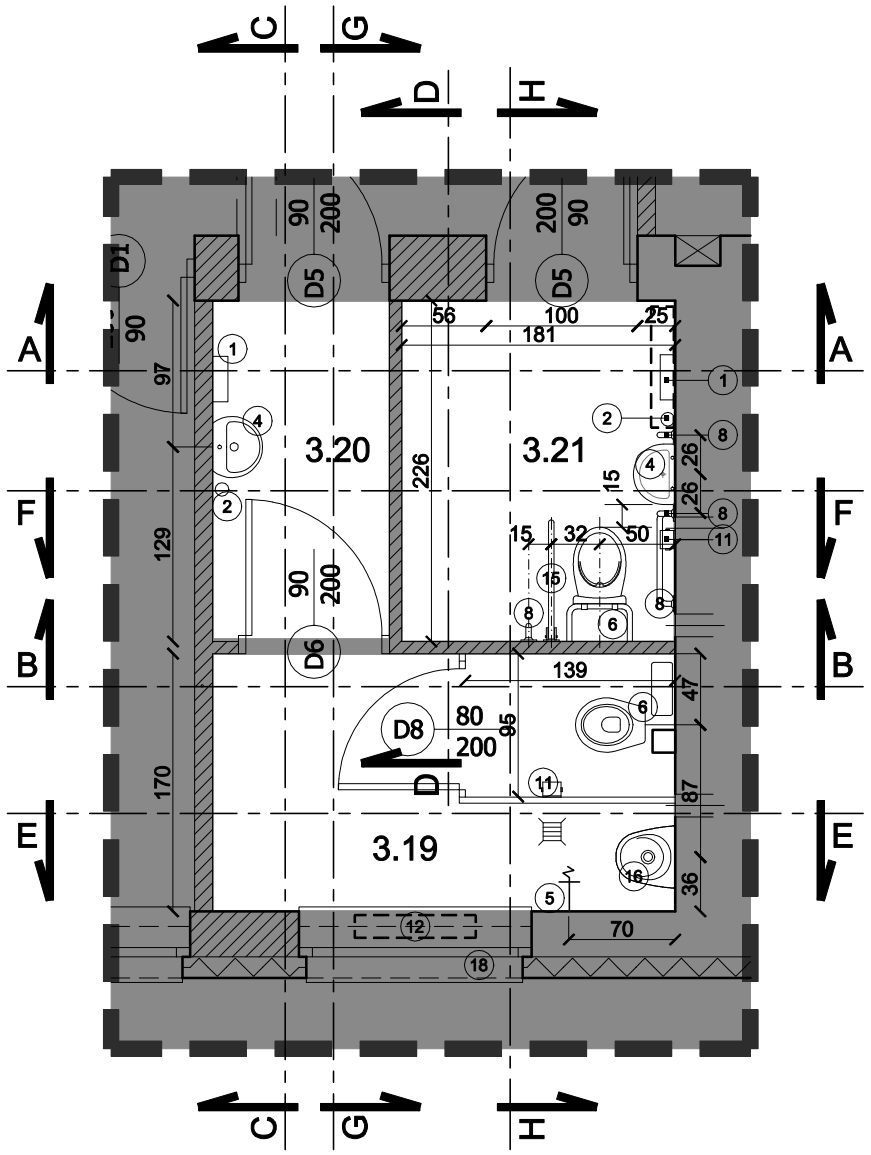

POMIESZCZNIA 3.19 / 3.20 / 3.21

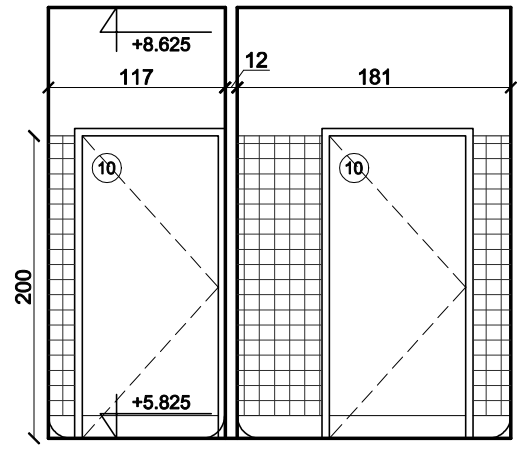

WIDOK A-A

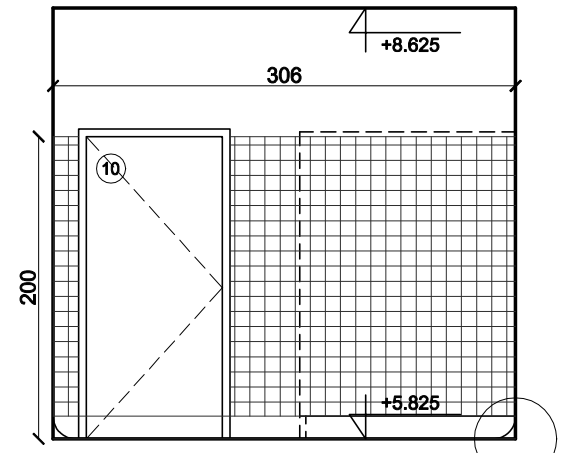

WIDOK B-B

DETAL WYKOŃCZENIA PRZYPODŁOGOWEGO - RYS A03

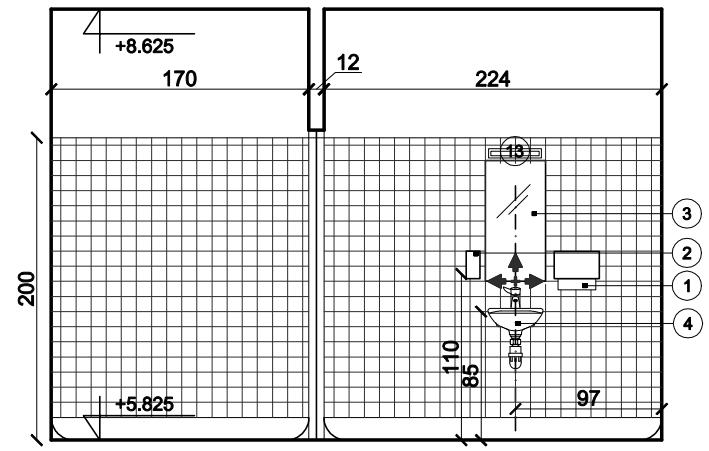

WIDOK C-C

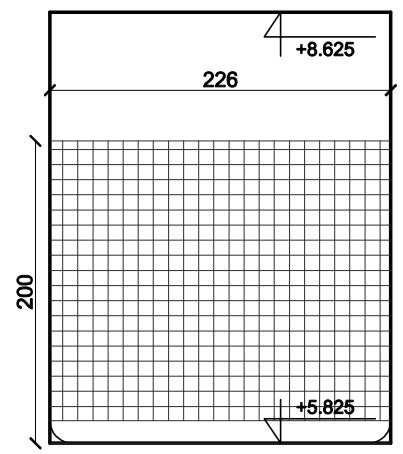

WIDOK D-D

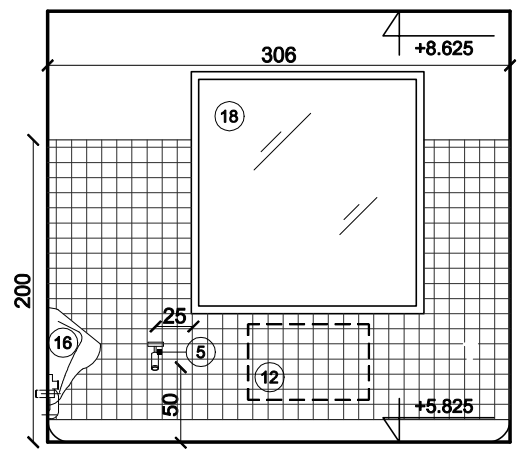

WIDOK E-E

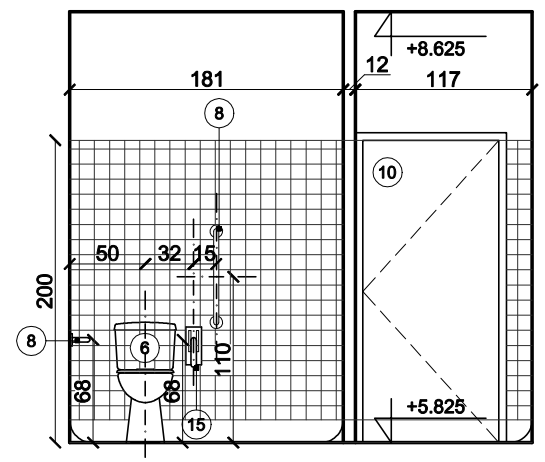

WIDOK F-F

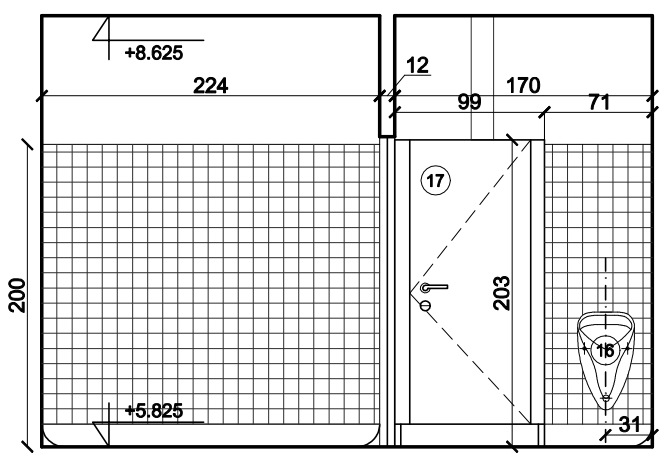

WIDOK G-G

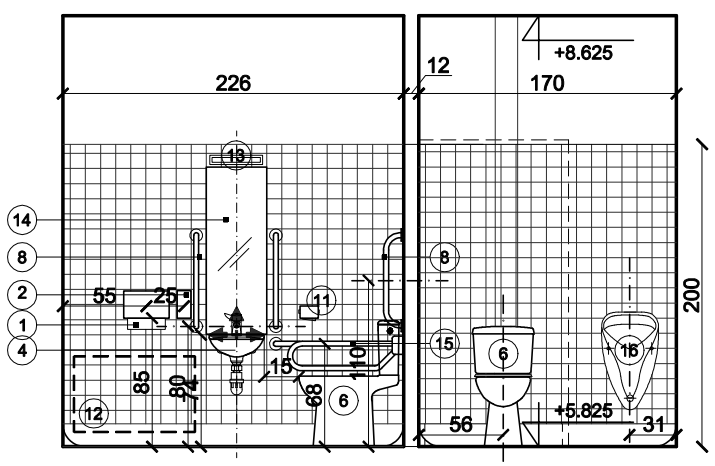

WIDOK H-H

LEGENDA:

1. POJEMNIK NA RĘCZNIKI PAPIEROWE
2. DOZOWNIK DO MYDŁA
3. LUSTRO KLEJONE 40X80 - W OSI UMYWALKI
4. UMEWALKA Z BATERIĄ WG OPRACOWAŃ BRANŻOWYCH (IS)
5. ARMATURA CZERPALNA ZE ZŁĄCZKĄ DO WĘŻA
6. WC WG OPRACOWAŃ BRANŻOWYCH (IS)
7. KABINA PRYSZNICOWA 90x90, DRZWI ROZSUWANE
8. UCHWYTY
9. PANEL REWIZYJNY BIAŁY
10. DRZWI WG ZESTAWIENIA STOLARKI A10
11. UCHWYT NA PAPIER TOALETOWY
12. PRZESTRZEŃ GRZEJNIKA C.O.
13. OŚWIETLENIE TYP 3 - KINKIET - MOCOWANY NAD LUSTREM W OSI UMYWALKI
14. LUSTRO KLEJONE 40X110 - W OSI UMYWALKI
15. UCHWYT UCHYLNY
16. PISUAR WG OPRACOWAŃ BRANŻOWYCH (IS)
17. KABINA SANITARNA WG. ZESTAWIENIA STOLARKI A10
18. ISTNIEJĄCE OKNO - DO OKLEJENIA FOLIĄ OKINNĄ MATOWĄ

OKŁADZINY ŚCIAN I POSADZEK ZGODNIA Z RYS OKŁADZIN

POCZĄTEK ROZKŁADU PŁYTEK - W OSI UMYWALKI I LUSTRA

UWAGI

1. Rysunki arch. używać razem z odpowiednimi opracowaniami branżowymi i SST
   Wykonawca przed przystąpieniem do robót powinien zapoznać się ze wszystkimi dokumentacjami branżowymi.
2. Wszystkie wymiary sprawdzić z rzeczywistymi.
3. Ze względu na sposób zaokrąglenia wymiarów w użytym programie CAD mogą wystąpić niewielkie niezgodności sumy wymiarów cząstkowych ze zbiorczym wymiarem elementu.
4. W sprawach nie określonych przez dokumentację obowiązują:
   - war. techn. wykonania i odbioru robót bud. (wg Minist. i Instytutu Techniki Budowlanej)
   - Polskie Normy (wg Polskiego Komitetu Normalizacji)
   - instrukcje, wytyczne i warunki techn. producentów i dostawców materiałów budowlanych
   - przepisy techn. instytucji kontrolujących jakość materiałów i wykonanych robót
5. Wszelka ingerencja w rozwiązania materiałowe wymaga zgody proj. arch.
6. Dopuszcza się rozwiązania równoważne opisywanym

USŁUGI PROJEKTOWE NADZORY BUDOWLANE
mgr inż.R.Ruszkiewicz
64-000 Kościan, os. Jagiellońskie 86/8
tel.0-65-5121526 e-mail r.ruszkiewicz@data.pl

projekt:	ADAPTACJA II PIĘTRA GMINNEGO BUDYNKU PRZY UL. PARKOWEJ 2 W CZEMPINIU NA POMIESZCZENIA BIUROWE I PUNKT KONSULTACYJNY OPS W CZEMPINIU,			
adres inwestycji:	Ul. Parkowa 2 Czempiń pow. Kościan działka 306/7			
inwestor:	Gmina Czempiń, ul. 24 Stycznia 25, 64-020 Czempiń			
imię i nazwisko	spec.	uprawnienia:	podpis:	data: 05.2016
Janusz Cudny	A	5813/61		rewizja
mgr inż. Ryszard Ruszkiewicz	K	1637/94/Lo		
inż. Małgorzata Noculak	IS	77/88/UW DOŚ/IS/5234/01		etap: PB
mgr inż. Jakub Mielcarek	IE	341/DOŚ/13		
rysunek:	DETALE TOALET 1		skala: 1:50	nr rys. A07