Schemat komory pomiarowej RA1

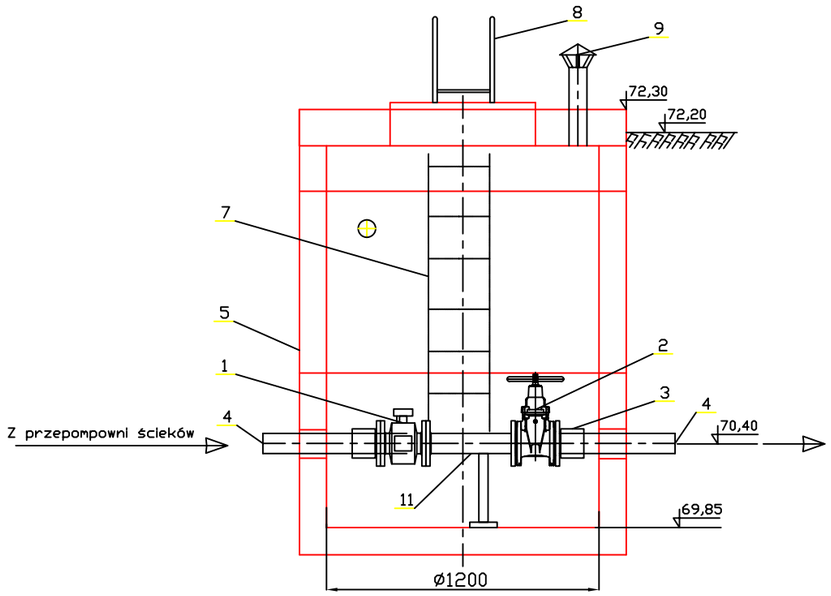

Lp	Nazwa	Ilość	Materiał
11	Króciec żel.FF, DN80 L=300 mm	1	żeliwo sferoidalne
10	Króciec elektryczny ø75	1	PVC
9	Kominek wentylacyjny ø110	1	PVC
8	Poręcz	1	stal nierdzewna
7	Drabinka	1	stal nierdzewna
6	Właz wejściowy 700X500	1	stal nierdzewna
5	Zbiornik 1200x2450mm	1	B45
4	Króciec PEø90	2	PEHD
3	Złączka stal/PE 80/90	2	
2	Zasuwa klinowa DN80	1	żeliwo sferoidalne
1	Przepływomierz DN80 MAG5100W	1	

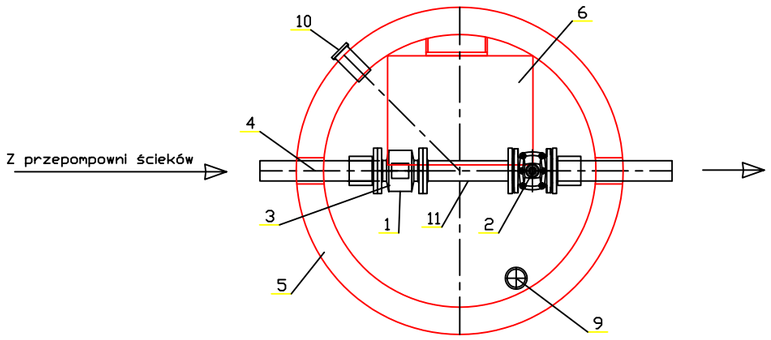

ZAKŁAD USŁUG INWESTYCYJNO-PROJEKTOWYCH
MGR INŻ. STANISŁAW KŁOSIŃSKI
ul. GRUNWALDZKA 6/1 64-100 LESZNO

Temat:	BUDOWA SIECI KANALIZACJI SANITARNEJ GRAWITACYJNEJ I TŁOCZNEJ Z PRZEPOMPOWNIAMI ŚCIEKÓW ZLOKALIZOWANEJ W MIEJSCOWOŚCI PIOTRKOWICE, JASIEŃ - ETAP III			
Obiekt:	Schemat komory pomiarowej RA1			
Adres:	Jasień, Piotrkowice, gmina Czempiń			
Inwestor:	Gmina Czempiń ul. 24 Stycznia 25, 64-020 Czempiń			
Projektant:	mgr inż. Stanisław Kłosiński	WKP/0271/ POWS/06		data 03.2013 r.
				skala ---
				Rys.nr 23
Sprawdził:	mgr inż. Zygmunt Maniaczyk	1514/91/Lo		