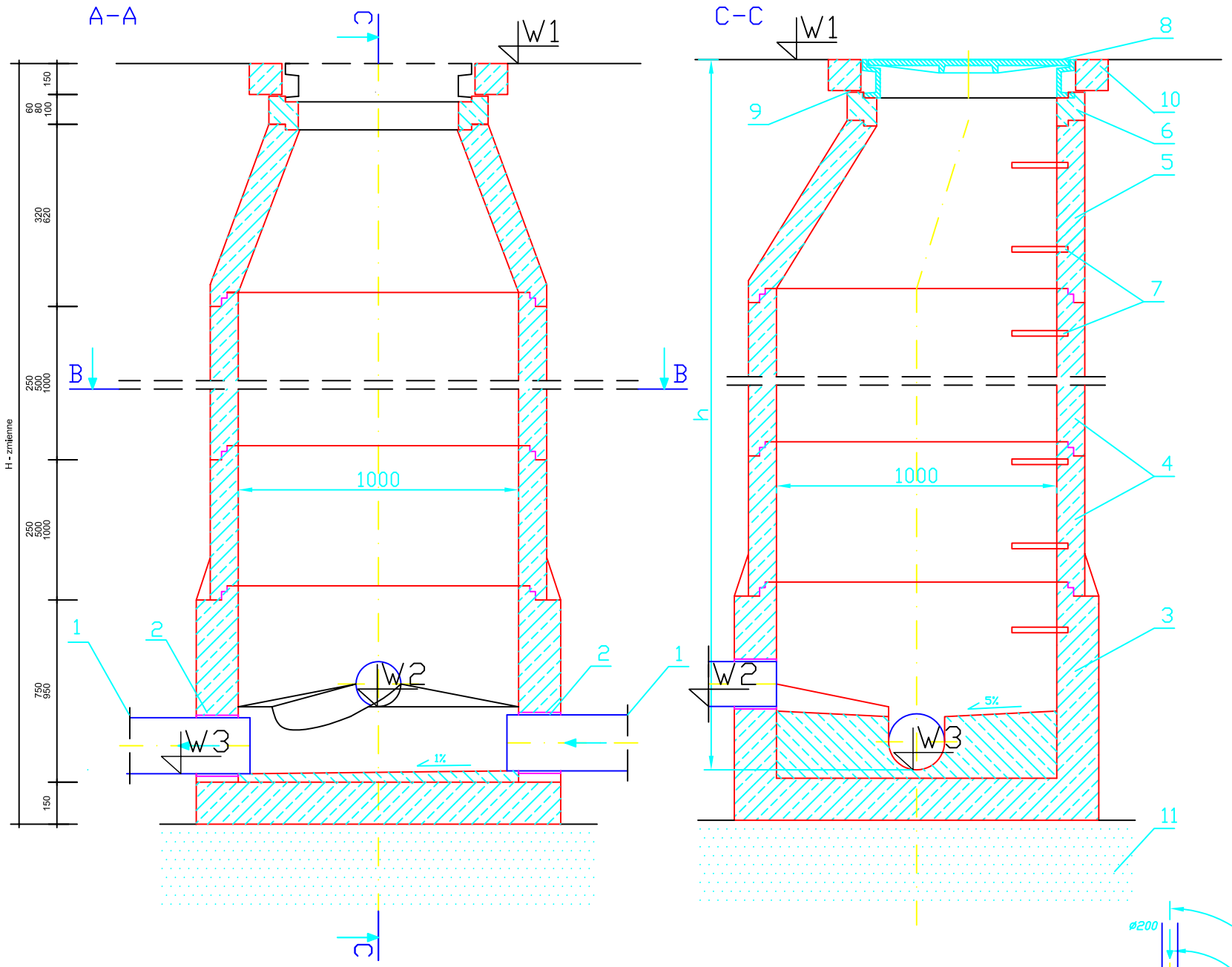

Zestawienie studni Ø1000mm na sieci						
Nr studni	Rzędna terenu **W1**	Rzędna włączeń bocznych **W2**	Rzędna kinet **W3**	h [m]	Kąt a [°]	Uwagi
SD2	66.60	63.72	63.33	3,27	114/270	Włącz.przykanal.DS1
SD2.1	66.20	-	63.43	2,77	179	
SD2.2	66.50	-	63.68	2,82	180	
SD2.3	66.25	-	63.93	2,32	180	
SD2.4.1	66.40	-	64.35	2,05	180	
SD2.4.2	66.20	-	64.60	1,60	196	
SD2.4.3	66.20	-	64.62	1,58	165	
SD2.4.4	66.20	-	64.84	1,36	178	
SD2.4.5	66.30	-	65.00	1,30	91	
SD7	65.95	64.95	64.85	1,10	34	

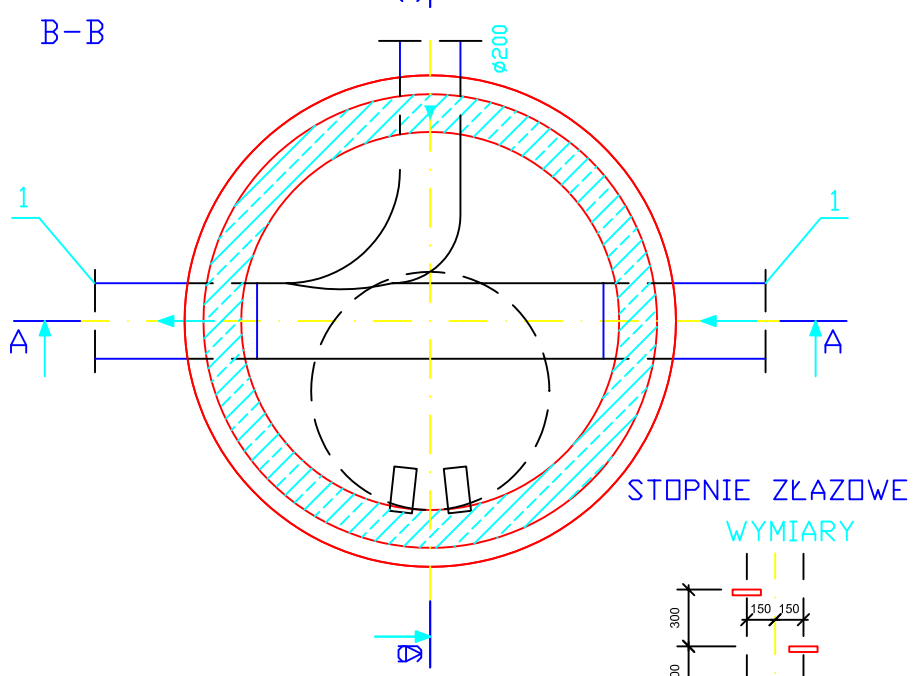

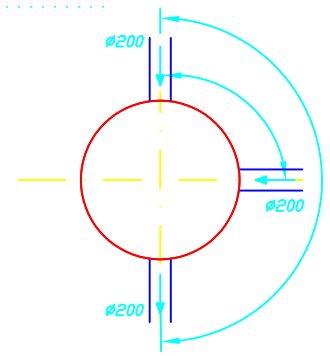

STOPNIE ZŁAZOWE

WYMIARY

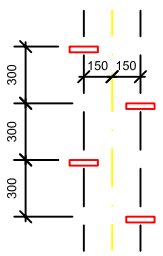

UWAGA:

Studnie prefabrykowane z betonu B-45

Legenda:

1 - PROJEKTOWANY KANAŁ SANITARNY PVC DN 200mm,
2 - TULEJA PRZEJŚCIOWA
3 - DNO STUDNI PREFABRYKOWANE Ø1000MM, BETON B-45, Z KINETĄ BETON B-20
4 - KRĘGI Ø1000mm, BETON B-45
5 - ZWĘŻKA BETONOWA B-45
6 - PIERŚCIENIE DYSTANSOWE BETON B-45
7 - STOPNIE ZŁAZOWE ŻELIWNE
8 - WŁAZ ŻELIWNY TYPU CIĘŻKIEGO 600mm KLASY D400 Z WYPEŁNIENIEM BETONOWYM
9 - ZAPRAWA CEMENTOWA m50
10 - KOSTKA BETONOWA TYPU POLBRUK
11 - PODSYPKA PIASKOWA 300mm

Rysunek studni rewizyjnej Ø1000

ZAKŁAD USŁUG INWESTYCYJNO-PROJEKTOWYCH MGR INŻ. STANISŁAW KŁOSIŃSKI ul. GRUNWALDZKA 6/1 64-100 LESZNO				
Temat:	BUDOWA SIECI KANALIZACJI SANITARNEJ GRAWITACYJNEJ I TŁOCZNEJ Z PRZEPOMPOWNIAMI ŚCIEKÓW ZLOKALIZOWANEJ W OBRĘBIE GŁUCHOWO - ETAP I			
Obiekt:	Studnia rewizyjna Ø 1000			
Adres:	Głuchowo, gmina Czempiń			
Inwestor:	Gmina Czempiń ul. 24 Stycznia 25, 64-020 Czempiń			
Projektant:	mgr inż. Stanisław Kłosiński	WKP/0271/ POWS/06		data 12.2010r.
Asystent:	inż. Maciej Zdziabek			skala 1:20
Asystent:	inż. Krzysztof Wojciech			Nr rys.
Sprawdził:	mgr inż. Zygmunt Maniaczyk	1514/91/Lo		12