Studnia SD z kratą DN1200

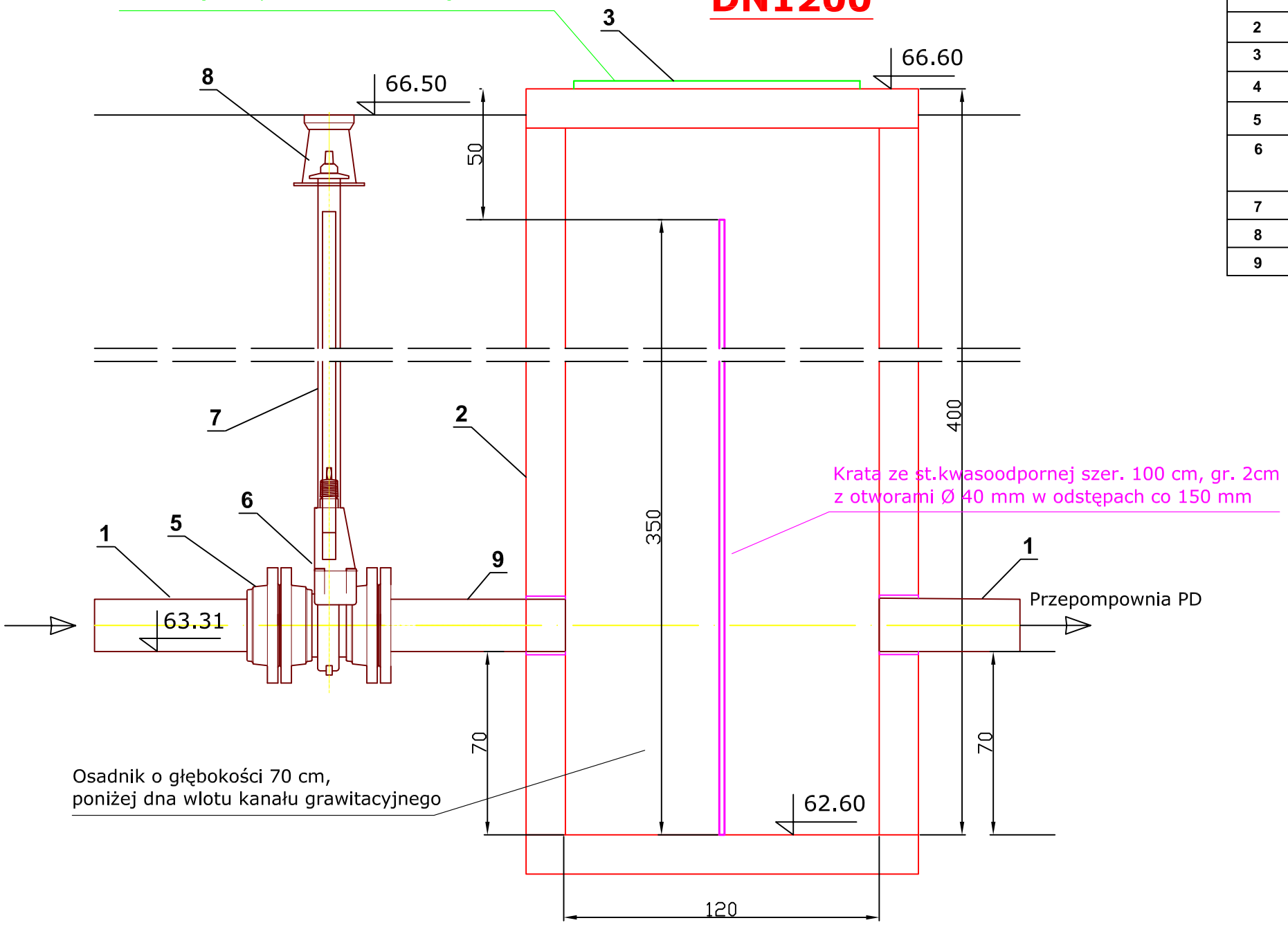

Lp.	Wyszczególnienie armatury	Ilość
1	Proj. kanał grawitacyjny PVC Ø200 mm	
2	Studnia szczelna - beton B-45	1
3	Właz ze stali nierdzewnej, wym. 900 x 700 mm	1
4	Stopnie złazowe żeliwne, co 30 cm	
5	Kołnierz specjalny zabezpieczony przed przesunięciem DN200mm	1
6	Zasuwa krótka z płytą odcinającą i ruchomymi kołnierzami DN200 mm, np. Hawle, nr kat. 4806	1
7	Obudowa sztywna, Lzabudowy=3,00 m, np. Hawle	1
8	Skrzynka uliczna do zasuw, np. Hawle	1
9	Króciec żel., jednokołnierzowy F, DN200, L=1000 mm	1

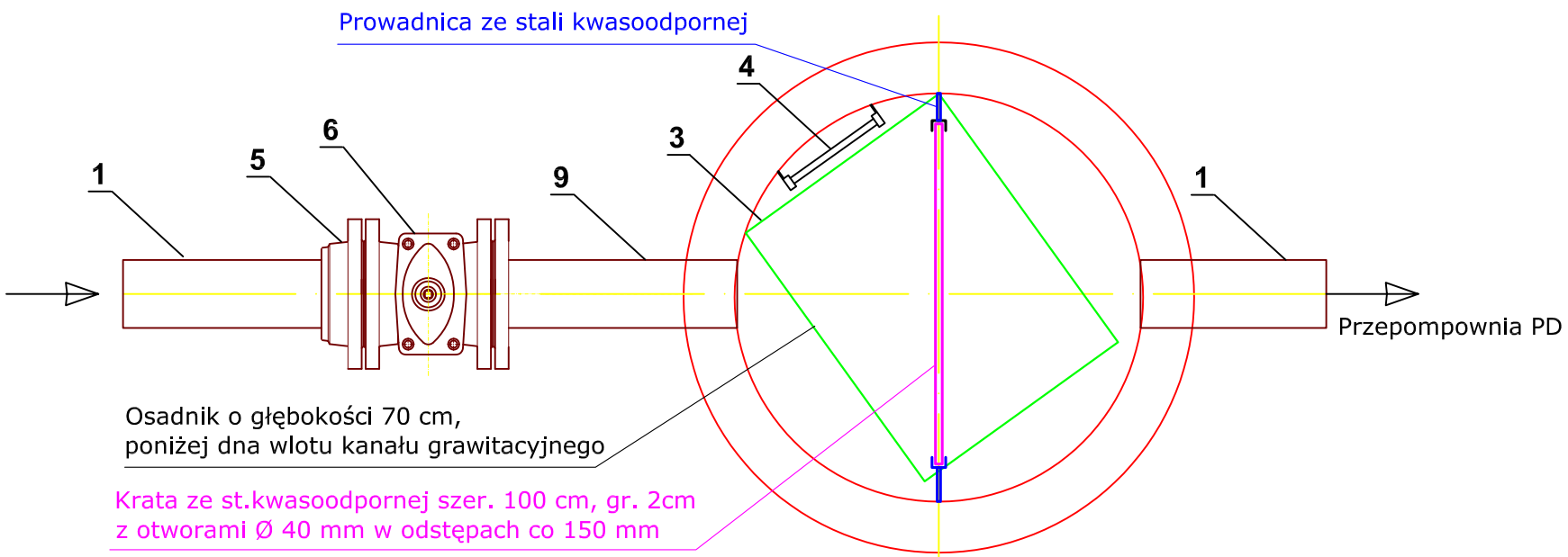

ZAKŁAD USŁUG INWESTYCYJNO-PROJEKTOWYCH
MGR INŻ. STANISŁAW KŁOSIŃSKI
ul. GRUNWALDZKA 6/1 64-100 LESZNO

Temat:	BUDOWA SIECI KANALIZACJI SANITARNEJ GRAWITACYJNEJ I TŁOCZNEJ Z PRZEPOMPOWNIAMI ŚCIEKÓW ZLOKALIZOWANEJ W OBRĘBIE GŁUCHOWO - ETAP I			
Obiekt:	Studnia SD Ø1200mm z kratą oraz zasuwą z płytą odcinającą ZD1			
Adres:	Głuchowo, gmina Czempiń			
Inwestor:	Gmina Czempiń ul. 24 Stycznia 25, 64-020 Czempiń			
Projektant:	mgr inż. Stanisław Kłosiński	WKP/0271/ POWS/06		data 12.2010r.
Asystent:	inż. Maciej Zdziabek			skala 1:20
Asystent:	inż. Krzysztof Wojciech			Nr rys. 10
Sprawdził:	mgr inż. Zygmunt Maniaczyk	1514/91/Lo		