PRZEKRÓJ II-II

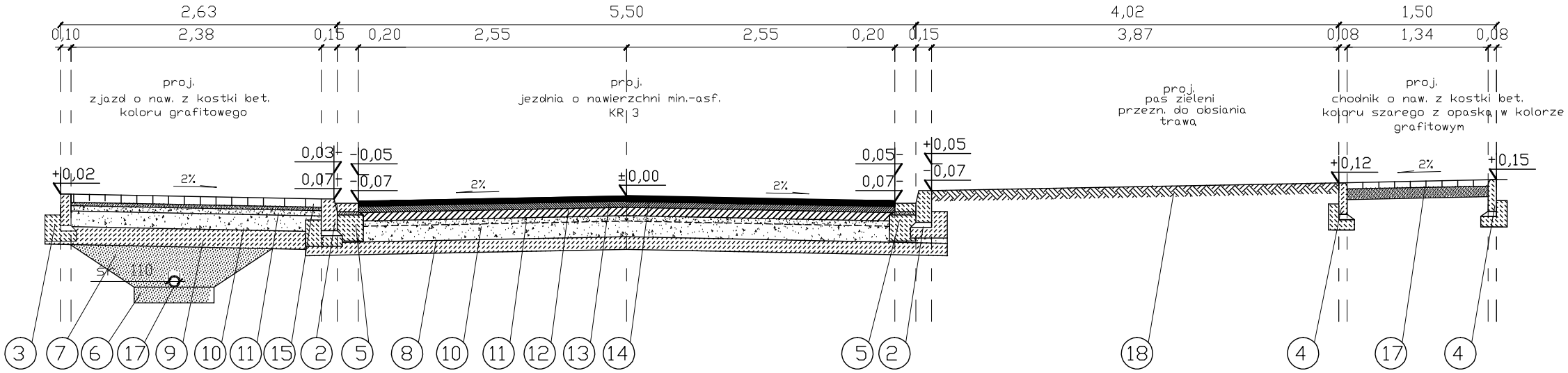

PRZEKRÓJ III-III

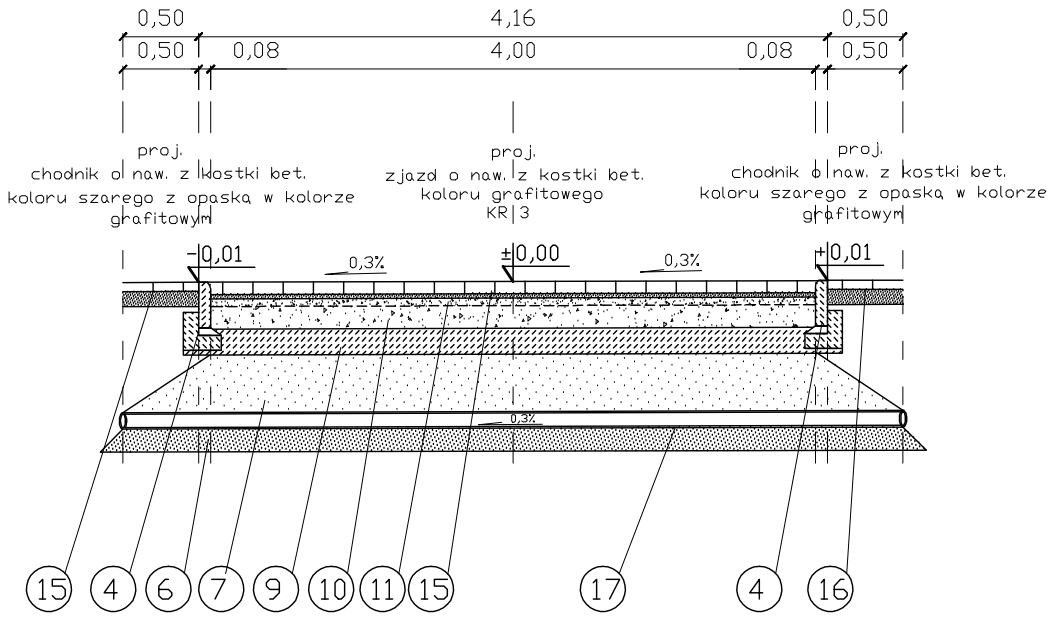

Projektowana konstrukcja jezdni : KR3 dla G3 = min. 48 cm.

(2) Proj. krawężnik betonowy 15x30 cm na ławie betonowej 35x25 z oporem betonu B15

(3) Proj. opornik betonowy 10x30 cm na ławie betonowej 30x25 cm z oporem betonu B15

(4) Proj. opornik betonowy 8x30 cm na ławie betonowej 25x25 cm z oporem z betonu B15

(5) Proj. ściek przykrawężnikowy z kostki beton. 20x10x8cm o szer. 20cm na ławie beton. 25x25cm z betonu B15

(6) Proj. podsypka piaskowa grubości 15 cm pod proj. rurę przepustu zagęszczona do wskaźnika Is=0,98

(7) Proj. obsypka piaskowa z piasków różnoziarnistych lub pospółki U>4 zagęszczona do wskaźnika Is=0,98

(8) Proj. warstwa z gruntu stabilizowanego cementem o Rm=2,5 MPa gr. 12 cm

(9) Proj. warstwa z gruntu stabilizowanego cementem o Rm=2,5 MPa gr. 17 cm

(10) Proj. podbudowa z kruszywa łamanego stabilizowanego mechanicznie o uziarnieniu 0/63 mm grubości 15 cm,

(11) Proj. podbudowa z kruszywa łamanego stabilizowanego mechanicznie o uziarnieniu 0/31,5 mm grubości 5 cm,

(12) Proj. podbudowa zasadnicza grubości 8 cm. z AC (beton asfaltowy) wg WT-II

(13) Proj. warstwa wyrównawcza grubości 6 cmz AC (beton asfaltowy) wg WT-II

(14) Proj. warstwa ścieralna grubości 5 cm z AC (beton asfaltowy) wg WT-II

(15) Proj. nawierzchnia z kostki betonowej grubości 8 cm na podsypce cementowo-piaskowej grubości 3 cm

(16) Proj. nawierzchnia z kostki betonowej grubości 6 cm na podsypce piaskowej grubości 10 cm

(17) Proj. rura ochronna dwudzielna typu A 110PS (przewody ENEA i Tele)

(18) Proj. pas zieleni przeznaczony do obsiania trawą

Projekt wykonano przez: "VIA 2008" Pracownia Projektów Drogowych Barbara Kosmacz 62-060 Stęszew, ul. Dworcowa 1F		*Zamawiający:* Gmina Czempiń ul. 24 Stycznia 25 64-020 Czempiń	
Obiekt: "Budowa drogi gminnej wraz z regulacją odwodnienia w Piechaninie, gm. Czempiń"			*Data:* 07.2010
Nazwa rysunku: Przekroje normalne			*Skala:* 1:50
Stadium projektu: Projekt budowlano - wykonawczy			
Projekt opracował:	*Nr Uprawnień:*	*Podpis:*	*Nr rys.*
mgr inż. Barbara Kosmacz	WKP/0252/PWOD/07		5.2
inż. Henryk Urbaniak	111/73		
inż. Monika Kiel			
inż. Tomasz Brudło			
inż. Marcin Konowalski			