Studnia s1

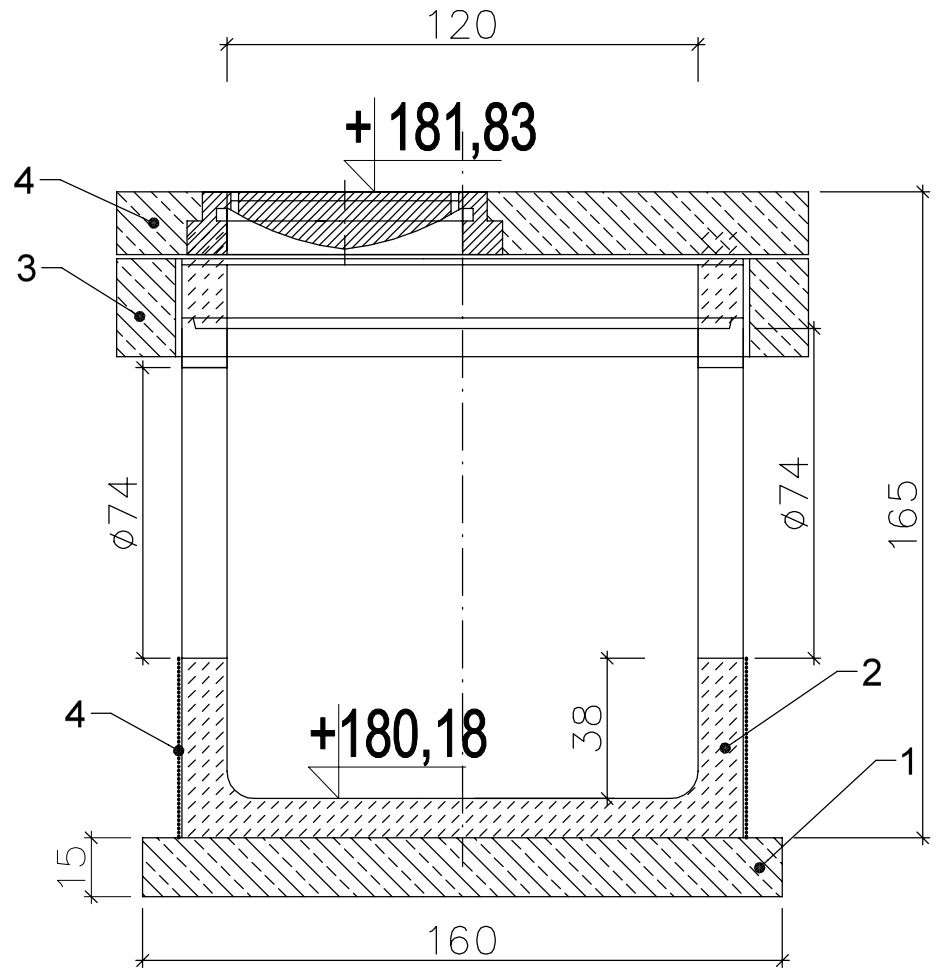

Studnia s2

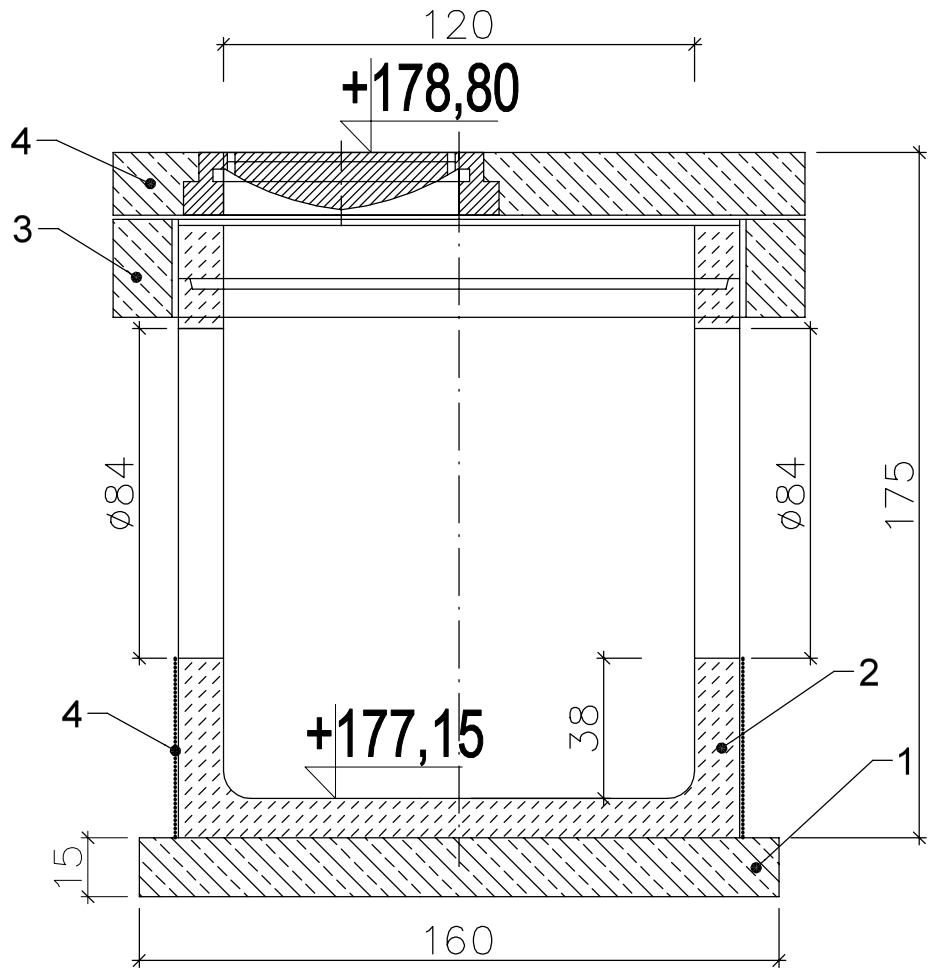

Studnia rewizyjna betonowa s1, s2
1 Płyta fundamentowa betonowa Ø 140 z betonu C16/20 wg PN-EN 206-1:2003 grubości 15 cm
2 Prefabrykowana betonowa podstawa studzienki DN 1000 z osadnikiem h=1,0 m, beton C35/45, W8, F150, wg PN-EN 1917:2004
3 Pierścień odciążający, beton C35/45, W8, F150
4 Płyta z włazem D400, beton C35/45, W8, F150
5 Izolacja powierzchniowa studzienki stykającej się z gruntem emulsją asfaltową

Inwestor:

Gmina Bolesławiec
ul. Rynek 1, 98-430 Bolesławiec

Jednostka projektowa:

Projektowanie i Nadzory Inwestorskie Grzegorz Zagórny
Stradomia Wierzchnia 111, 56-500 Syców

Przebudowa drogi gminnej w miejscowości Mieleszyn na działce 3422

Elementy odwodnienia

Stanowisko	*Imię i Nazwisko*	*Nr uprawnień / Specjalność*	*Podpis*
Projektant	**inż. Anna Duchnowska**	**100/DOŚ/06 /spec. inst. sanitarne/**	

Stadium:	Branża:	Skala	Rysunek nr	Data:
PB	**Sanitarna**	**1:20** [cm]	**7**	**04.04.2019 r.**