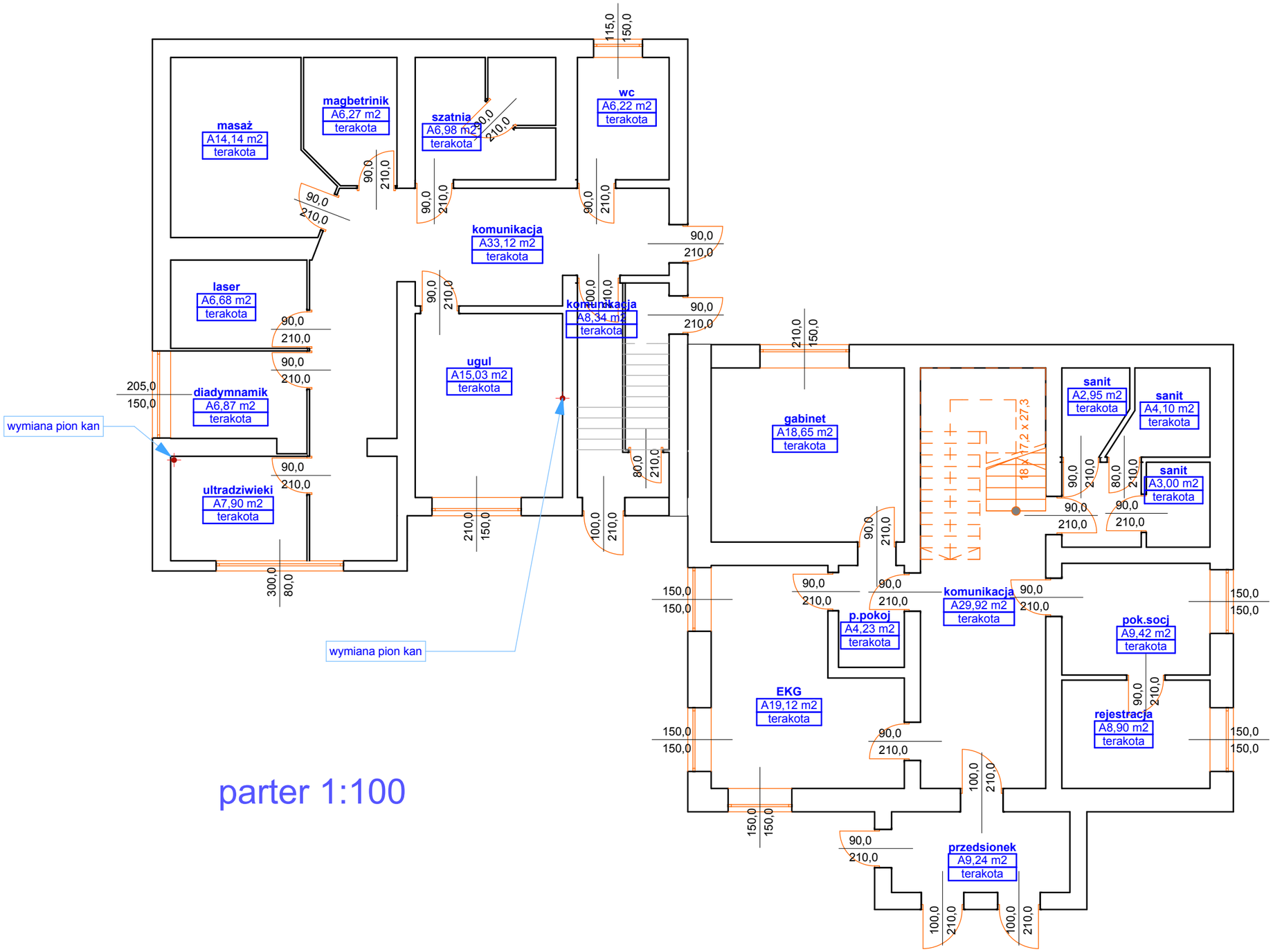
masaż
A14,14 m2
terakota
magbetrinik
A6,27 m2
terakota
szatnia
A6,98 m2
terakota
wc
A6,22 m2
terakota
komunikacja
A33,12 m2
terakota
laser
A6,68 m2
terakota
komunikacja
A8,34 m2
terakota
ugul
A15,03 m2
terakota
diadymnamik
A6,87 m2
terakota
wymiana pion kan
ultradziwieki
A7,90 m2
terakota
wymiana pion kan
gabinet
A18,65 m2
terakota
18 x 17,2 x 27,3
sanit
A2,95 m2
terakota
sanit
A4,10 m2
terakota
sanit
A3,00 m2
terakota
komunikacja
A29,92 m2
terakota
p.pokoj
A4,23 m2
terakota
pok.socj
A9,42 m2
terakota
EKG
A19,12 m2
terakota
rejestracja
A8,90 m2
terakota
przedsionek
A9,24 m2
terakota

parter 1:100